慈溪市科发电子有限公司
CIXI KEFA ELECTRONICS CO.,LTD.

产品规格书

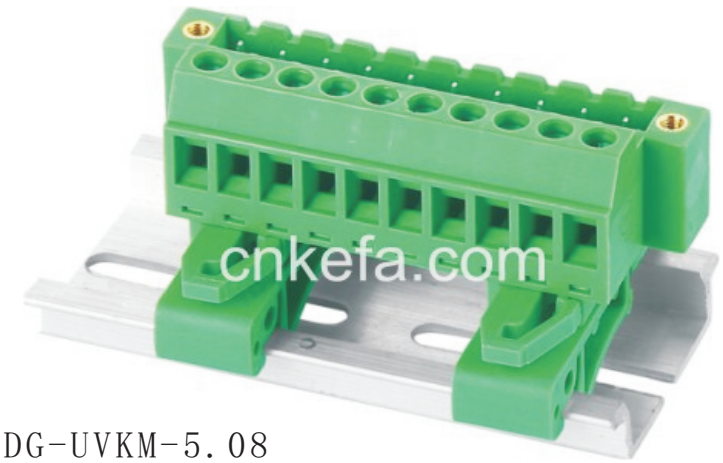

KF2EDG-UVKM-5.08

认证	cULus	CE
电气性能		
参考标准	UL	IEC
额定电压	300V	300V
额定电流	10A	15A
使用线经	24-12 AWG	2.5mm²
耐 电 压	AC2500V/1Min	
机械性能		
扭力矩	0.4Nm(3.5Lb.in)	
温度范围	-40℃—+105℃	
剥线长度	7.0-8.0mm	
尺寸		
间距	5.08mm	
极数	3P-24P	
材质及电镀		
塑体	PA66 UL94V-0	
脚子	黄铜 镀镍	
方块	黄铜 镀镍	
螺丝	M2.5 铁 镀锌	

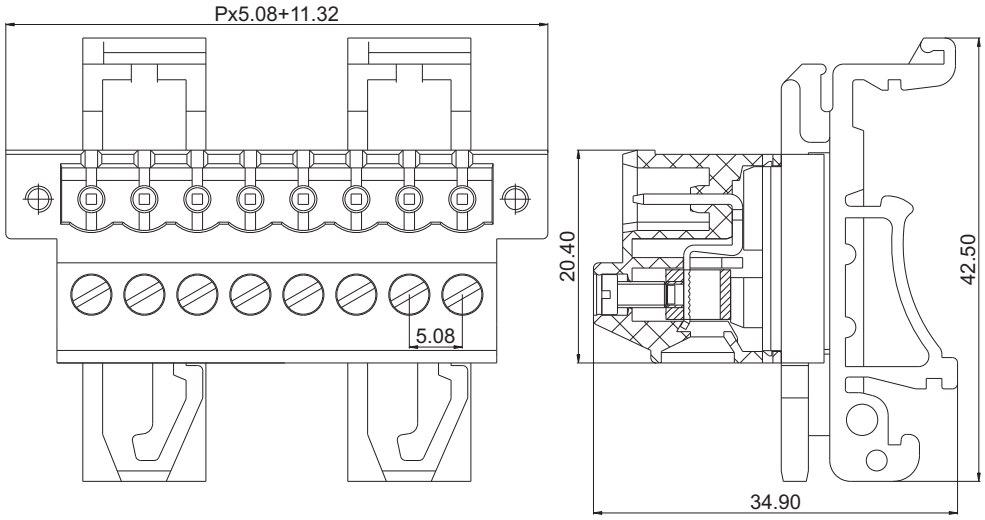

订购方式：

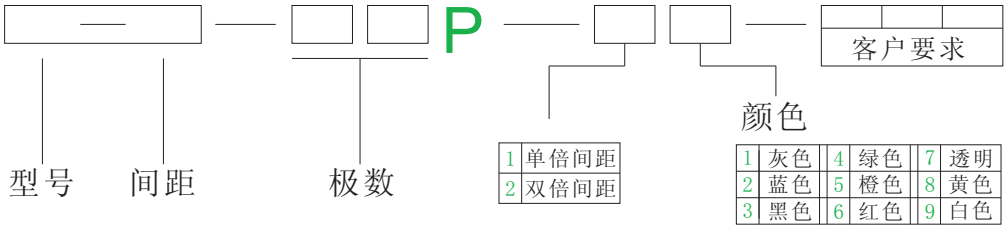

mm (INCH)

THIROANGIF PROJECTION

慈溪市科发电子有限公司
CIXI KEFA ELECTRONICS CO.,LTD.

NAME KF2EDG-UVKM-5.08

Downloaded From Oneyac.com

单击下面可查看定价，库存，交付和生命周期等信息

>>KEFA(科发)

Downloaded From Oneyac.com