Kinghelm®

A4(297*210mm)

版本	修改内容	修改人	日期

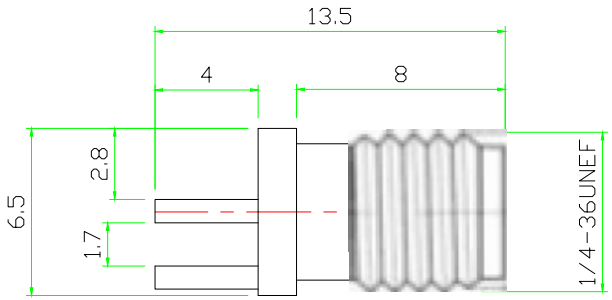

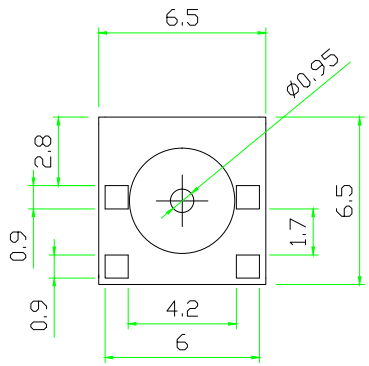

材质要求：
1. 壳体：黄铜镀金
2. 绝缘体：聚四氟乙烯（PTFE）
3. 插孔：（HPb59-1）镀金

技术要求：
1. 未注公差按±0.2
2. 镀层均匀、光滑、无污渍、刮伤.
3. 材料需符合RoHS要求。

技术详询

型 号:	KH-SMA-KE8-G	深圳市金航标电子有限公司		
日 期:	2019.8.10	绘 图:		
图 号:		审 核:		

Downloaded From Oneyac.com

ONEYAC 唯样商城 | 电子元器件线上授权代理开拓者
原厂授权 · 正品现货 · 一件即发

单击下面可查看定价，库存，交付和生命周期等信息

>>kinghelm(金航标)

Downloaded From Oneyac.com