THIS DRAWING IS UNPUBLISHED.
VERTRAULICHE UNVEROEFFENTLICHTE ZEICHNUNG
© COPYRIGHT – By –

RELEASED FOR PUBLICATION:
FREIGEGEBEN FÜR VEROEFFENTLICHUNG:
ALL RIGHTS RESERVED.
ALLE RECHTE VORBEHALTEN.

MATED WITH:
PASSEND ZU: 967281

WAR NR. –

VERWENDET FÜR –

NICHT VERMASSTE KANTEN SIND NICHT MAßSTABLICH

ÄNDERUNGEN DIE DEM TECHNISCHEN FORTSCHRITT DIENEN, BEHALTEN WIR UNS VOR

VERTRAULICH
UNVERÖFFENTLICHTE ZEICHNUNG. ALLE RECHTE VORBEHALTEN. VERVIELFÄLTIGUNG UND WEITERGABE NUR MIT GENEHMIGUNG DURCH DEUTSCHLAND GMBH

LOC: AI
DIST: –

REVISIONS
ÄNDERUNGEN

P	LTR	DESCRIPTION BESCHREIBUNG	DATE	DWN	APVD
	G5	REVISED PER ECO-11-005150	21MAR11	RK	HMR

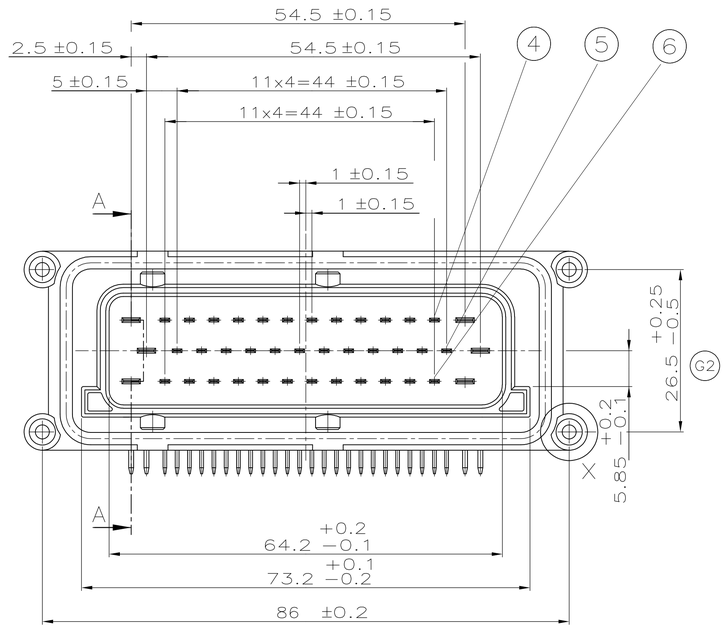

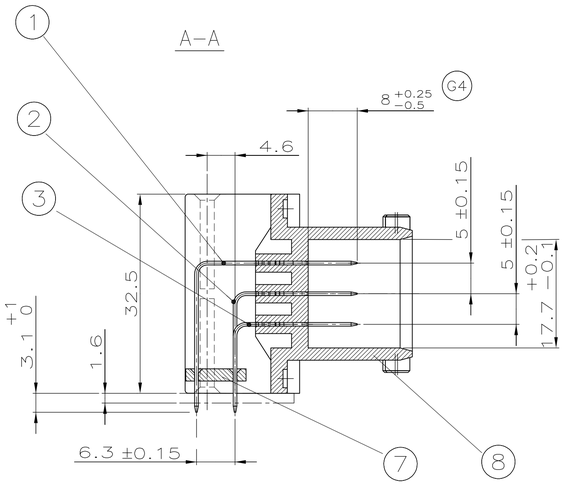

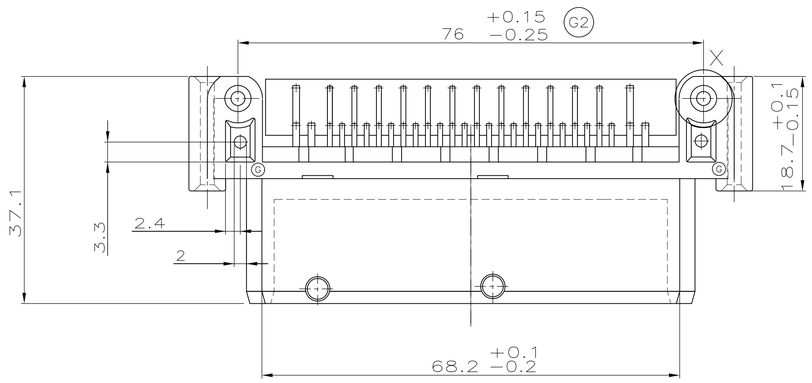

PCB–Layout für 90° + 270° Version

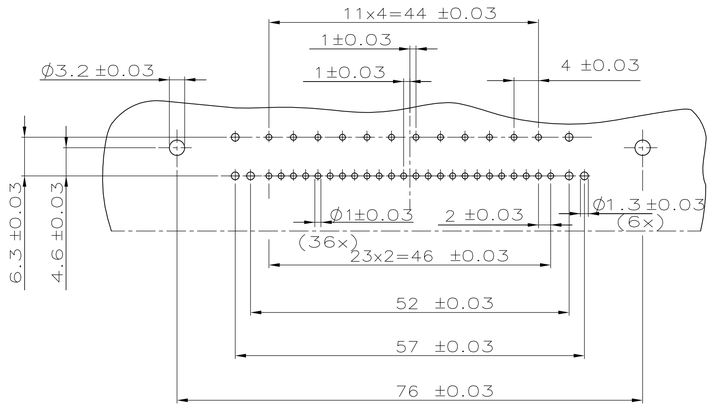

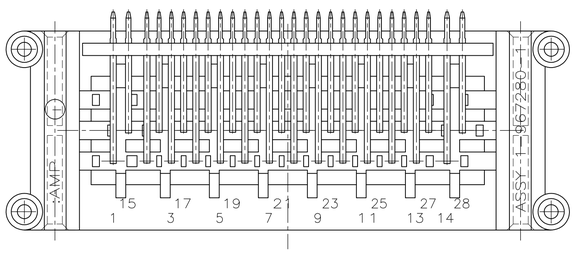

Bemerkungen
NOTES

1. Verpackt in Produktträger im Karton
   PACKAGING IN PLASTICTRAY IN CARTON
2. Verpackung nur für Conti Temic
   PACKAGING FOR CONT TEMIC ONLY
   Verpackt in Produktträger im Mehrwegbehälter
   PACKAGING IN PRODUCTTRAY IN MULTIWAY–CONTAINER

BESTELL–NR.	REV	POS.	STÜCK	BENENNUNG EINZELTEIL	WERKSTOFF	OBERFLÄCHE / FARBE
2 / 9–967280–1	G	8	1	Mix Messerleiste 42 pos.	PBT–GF30	schwarz
		7	1	Zentrierplatte	PBT–GF30	schwarz
		6	12	1.6 TAB (33.5)	CuSn4 F41	vorverzinnt
		5	12	1.6 TAB (38.5)	CuSn4 F41	vorverzinnt
		4	12	1.6 TAB (49.8)	CuSn4 F41	vorverzinnt
		3	2	2.8 TAB (33.5)	CuSn4 F41	vorverzinnt
		2	2	2.8 TAB (38.5)	CuSn4 F41	vorverzinnt
		1	2	2.8 TAB (49.8)	CuSn4 F41	vorverzinnt
1 / 1–967280–1	G	8	1	Mix Messerleiste 42 pos.	PBT–GF30	schwarz
		7	1	Zentrierplatte	PBT–GF30	schwarz
		6	12	1.6 TAB (33.5)	CuSn4 F41	vorverzinnt
		5	12	1.6 TAB (38.5)	CuSn4 F41	vorverzinnt
		4	12	1.6 TAB (49.8)	CuSn4 F41	vorverzinnt
		3	2	2.8 TAB (33.5)	CuSn4 F41	vorverzinnt
		2	2	2.8 TAB (38.5)	CuSn4 F41	vorverzinnt
		1	2	2.8 TAB (49.8)	CuSn4 F41	vorverzinnt

THIS DRAWING IS A CONTROLLED DOCUMENT.
DIESE ZEICHNUNG IST EIN KONTROLLIERTES DOKUMENT.

DIMENSIONS: MASSEINHEITEN mm

TOLERANCES UNLESS OTHERWISE SPECIFIED: ALLGEMEINTOLERANZEN
0 PLC ± –
1 PLC ± 0.2
2 PLC ± –
3 PLC ± –
4 PLC ± –
ANGLES / WINKEL ± 1°

MATERIAL –
FINISH / OBERFLAECHE / FARBE –

DWN A.MACHILL 21 MAR 1994
CHK –
APVD –
PRODUCT SPEC PRODUKTSPEZ –
APPLICATION SPEC VERARBEITUNGSSPEZ –
WEIGHT GEWICHT –

ZEICHNUNG GÜLTIG AB .....

TE Connectivity

NAME: Mix Messerleiste, 42 polig –

SIZE A1 | CAGE CODE 00779 | DRAWING NO ZEICHNUNGS-NR. C-967280 | RESTRICTED TO NUR FUER –

CUSTOMER DRAWING / KUNDENZEICHNUNG | SCALE MASSSTAB 2:1 | SHEET BLATT 1 OF VON 1 | REV G5

4805 (3/11)

Downloaded From Oneyac.com

单击下面可查看定价，库存，交付和生命周期等信息

>>TE Connectivity(泰科)

Downloaded From Oneyac.com