| REV | DESCRIPTION | DATE | DWN | APVD |
|---|---|---|---|---|
| C3 | REVISED PER ECO-16-014616 | 13OCT2016 | RS | EW |

NUMBER C-917724

三角法 (3rd ANGLE PROJECTION)

取付基板穴寸法 FIG. 1

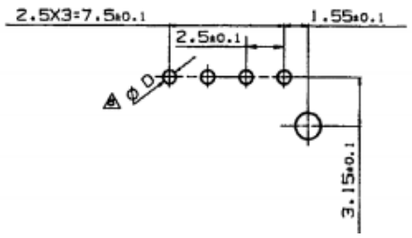


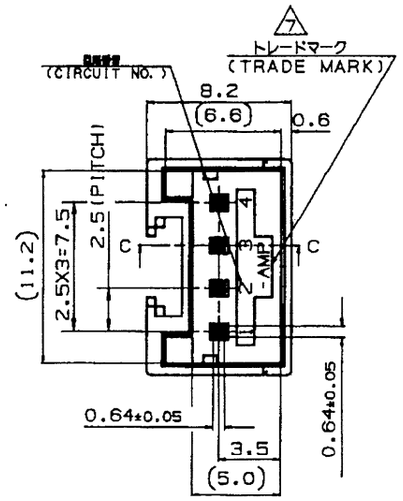


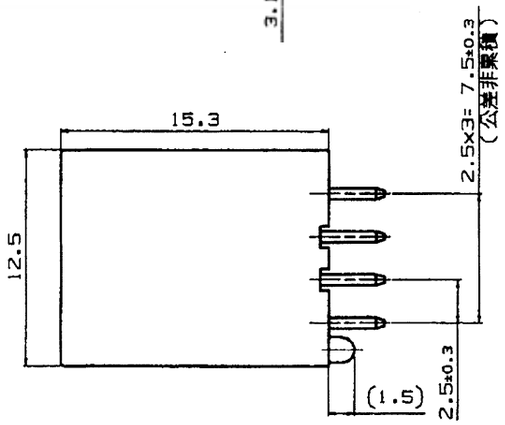


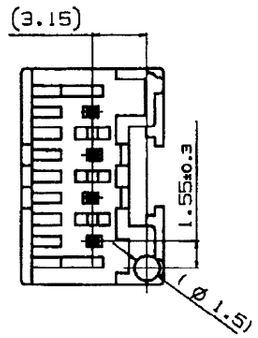


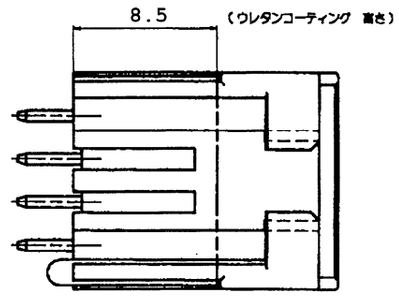


表1
TABLE 1

| 部品番号 PART NO. | 名称 PART NAME | 材質、表面処理 MATERIAL & FINISH |
|---|---|---|
| ① | ヘッダーハウジング HEADER HOUSING | 66ナイロンガラス強化(UL94V-O) 66 NYLON GLASS FILLED CTI : UL LEVEL2, 250～399V |
| ② | ポスト コンタクト POST CONTACT | 錫めっき済銅合金 PRE TIN COPPER ALLOY |

注 記:
1. 製品規格:108-5459
2. 適用基板厚 : 1.6mm
3. 嵌合相手製品型番
   プラグハウジング: 917688
   リセコンタクト : 917683
   917684
4. キンク位置は表2参照
5. 適用基板穴寸法 :FIG. 1 参照
6. 適用基板穴径
   パンチ加工穴:0.9 $^{+0.1}_{0}$
   ドリル加工穴:1.1±0.05
7. 表3参照

表3 (TABLE 3)

| トレードマーク TRADE MARK | 生産場所 MANUFACTURING PLACE |
|---|---|
| -AMP 又は OR - AMP | 日本 JAPAN |
| -+AMP 又は OR -+ AMP | 中国 CHAINA(PRC) |
| ±AMP 又は OR ± AMP | 韓国 KOREA |

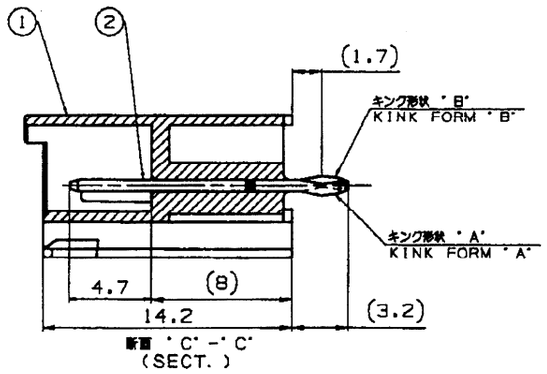


表 2
TABLE 2

| | 回路番号 CIRCUIT NO. | | | | | | | | | | | | |
|---|---|---|---|---|---|---|---|---|---|---|---|---|---|
| | 1 | 2 | 3 | 4 | 5 | 6 | 7 | 8 | 9 | 10 | 11 | 12 | 13 |
| キンク形状 TYPE OF KINK FORM | A | B | A | B | - | - | - | - | - | - | - | - | - |

| WITH BOSS ボス | WITH KINK FORM キンク加工 | YELLOW COLLOR 色調 | 4 Pos. 極数 | 917724-4 PART NO. 型番 |
|---|---|---|---|---|
| WITH | WITH | BLACK | 4 | 917724-9 |
| WITH | WITH | BLUE | 4 | 917724-6 |
| WITH | WITH | RED | 4 | 917724-2 |
| WITHOUT 無し | WITH 有り | NATURAL 自然色 | 4 | 2-917724-1 |
| WITH 有り | WITH 有り | NATURAL 自然色 | 4 | 917724-1 |

NOTES;
1. PRODUCT SPEC. ; 108-5459
2. APPLICABLE P.C.B THK. ; 1.6mm
3. MATING CONN. P/N
   PLUG HOUSING ; 917688
   REC. CONTACT ; 917683
   917684
4. KINKIING POSITION (SEE TABLE2)
5. APPLICABLE P.C.B LAYOUT SEE FIG.1
6. APPLICABLE P.C.B HOLE DIA.
   PUNCHED HOLE;0.9 $^{+0.1}_{0}$
   DRILLED HOLE;1.1±0.05
7. SEE TABLE3

単位:ミリ DIMENSIONS IN MM. DO NOT SCALE PRINT

PRINT DIST

TE Connectivity

| | |
|---|---|
| 絶縁電線断面積 (WIRE RANGE) --- mm²(AWG - ) | 被覆外径 (INSULATION DIA.) --- mmφ |
| 材料 (MATERIAL) SEE TABLE 1 表1参照 | 仕上 (FINISH) SEE TABLE 1 表1参照 |
| DR. 31 JUL. '95 A.OISHI | DE. 31 JUL. '95 Y.NOGUCHI |
| CHK. 31 JUL. '95 Y.NOGUCHI | APP. 31 JUL. '95 Y.KASHIWA |

名称 (NAME)
2.5mm シグナルダブルロック 4極 ポストヘッダーアッセンブリー(Vタイプ)
2.5mm SIGNAL DBL-LOCK 4P POST HEADER ASS'Y

一般公差 (GENERAL TOLERANCE)
10 以下 : ±0.2
10 超過 30 以下 : ±0.25
30 超過 100 以下 : ±0.3
角度 : ±3°

| A3 | LOC J | 番号 (No.) C-917724 |
|---|---|---|
| R度 (SCALE) 3-1 | REV. C3 | SHEET 1 OF 1 |

(CUSTOMER DRAWING) 参考図面

Downloaded From Oneyac.com

单击下面可查看定价，库存，交付和生命周期等信息

>>TE Connectivity(泰科)

Downloaded From Oneyac.com