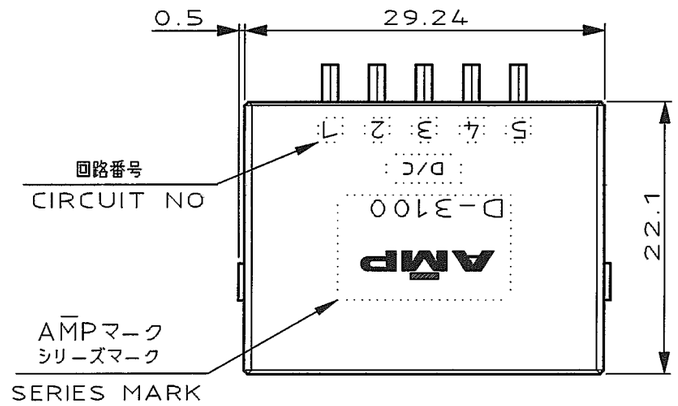

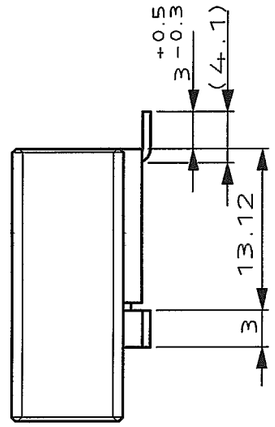

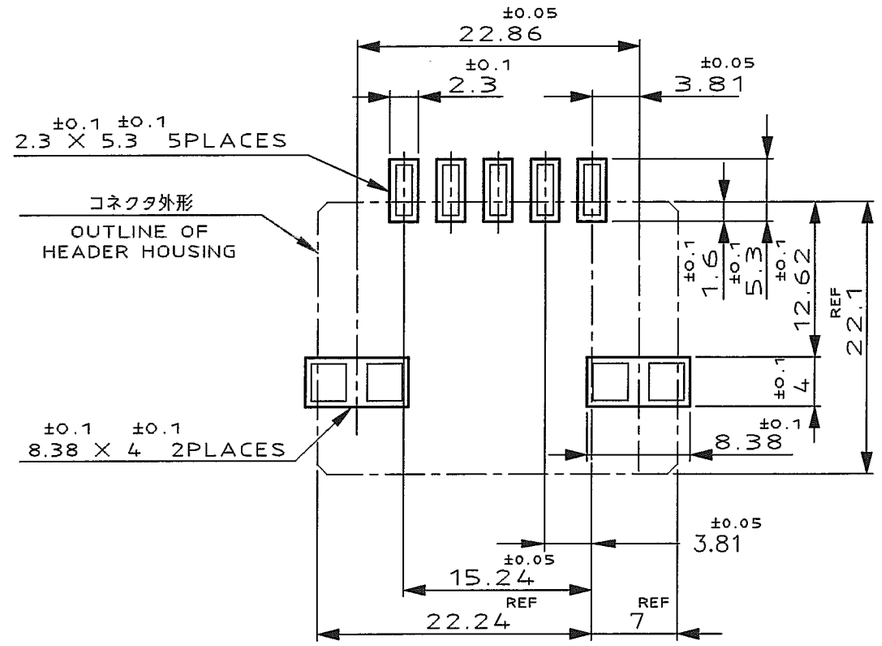

推奨基板取付け寸法

（非累積公差）
（コネクタ搭載面）

RECOMEND BOARD PATTERN
(NOT ACCUMULATE TOLERANCE)
(CONNECTOR MOUNT SIDE)

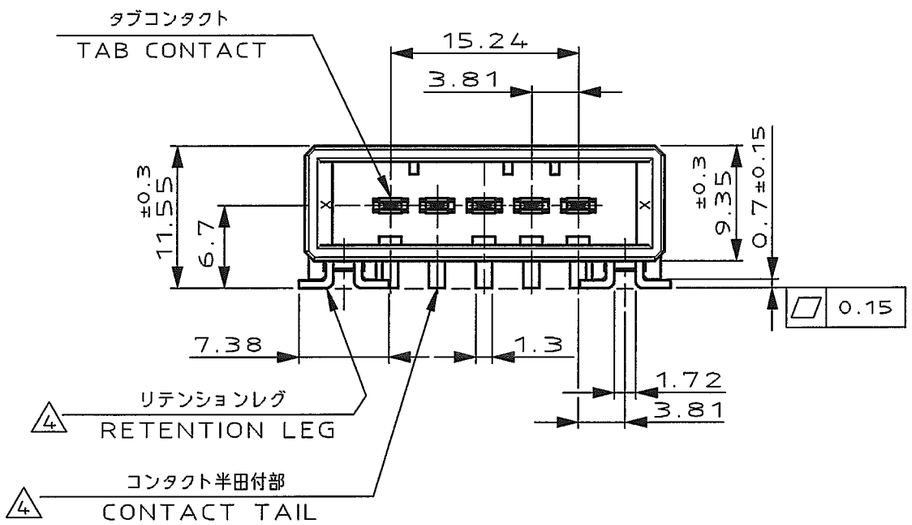

NOTES

1. MATERIAL:HOUSING:GLASS FILED THERMO PLASTIC ,UL94V-0
   CONTACT:COPPER ALLOY
   RETENTION LEG:COPPER ALLOY
2. FINISH(CONTACT AREA):0.38μmMIN GOLD PLATING OVER Ni PLATING
3. FINISH(CONTACT AREA):0.76μmMIN GOLD PLATING OVER Ni PLATING
4. FINISH(RETENTION LEG): TIN PLATED (SOLDER TYING) OVER NICKEL

注 記

1. 材料: ハウジング: ガラス入り熱可塑性樹脂 ,UL94V-0
   コンタクト: 銅合金
   リテンションレグ: 銅合金
2. めっき: コンタクト接触部 : ニッケル下地の上に金めっき0.38μmMIN
3. めっき: コンタクト接触部 : ニッケル下地の上に金めっき0.76μmMIN
4. めっき: リテンションレグとコンタクト半田付部 : ニッケル下地の上にスズめっき

4 3		1-177662-3
4 2		1-177662-2
(FINISH)		製品番号 (PART NO.)

LTR	REVISION RECORD	DR	CHK	DATE
A	REVISED(FJD0-0039-03)	TS	S.M	6/22 '07
0	RELEASED (FJ00-0284-93)	NM	SM	'93 9/30

Copyright © 1993
AMP(Japan) LTD.
ALL RIGHTS RESERVED.

tyco Electronics

Tyco Electronics AMP K.K.
Kawasaki,Japan

WIRE RANGE	mm²(AWG -)
INSULATION DIA	- mmφ
MATERIAL	SEE NOTE 注記参照
FINISH	SEE NOTE 注記参照
DR.	20 SEP 93 N.Matsubara
DE.	20 SEP 93 N.Matsubara
CHK.	30 SEP 93 S.MANABE
APP.	30 SEP 93 S.MANABE

NAME
5 POS SINGLE ROW SMT TYPE
HORIZONTAL HDR ASS'Y FOR DYNAMIC 3100

一般公差 (GENERAL TOLERANCE)
10以下 : ±0.2
10を超え 30以下 : ±0.3
30を超え100以下 : ±0.4
角度 : ±3°

SIZE	LOC	NUMBER
A3	J	C-177662
SCALE 2-1	REV. A	SHEET 1 OF 1

NUMBER 177662
3rd ANGLE PROJECTION
METRIC
PROJ NO.392-610
DIMENSIONS IN MILLIMETERS. DO NOT SCALE PRINT
PRINT DIST

AMP-J
REV.10/'83

(CUSTOMER DRAWING) 顧 客 用 図 面

Downloaded From Oneyac.com

单击下面可查看定价，库存，交付和生命周期等信息

>>TE Connectivity(泰科)

Downloaded From Oneyac.com