881735	DO NOT SCALE	METRIC	3rd ANGLE PROJECTION
- -2 -1	DIMENSIONS IN mm		

REQ. PER ASS'Y			ITEM NO	DESCRIPTION	MATERIAL	FINISH
	-	1	1	HSG JR. POWER TIMER	PBT. +30% EV.	PRETO
	1	-	1	HSG JR. POWER TIMER	P.B.T.+30% F.V.	MARROM
	1	1	2	SPACER	P.B.T.	AMARELO
	1	1	3	RUBBER SEAL	SILICONE	LARANJA
	1	1	4	SPRING	ARAME DIN 2076 #1,25	

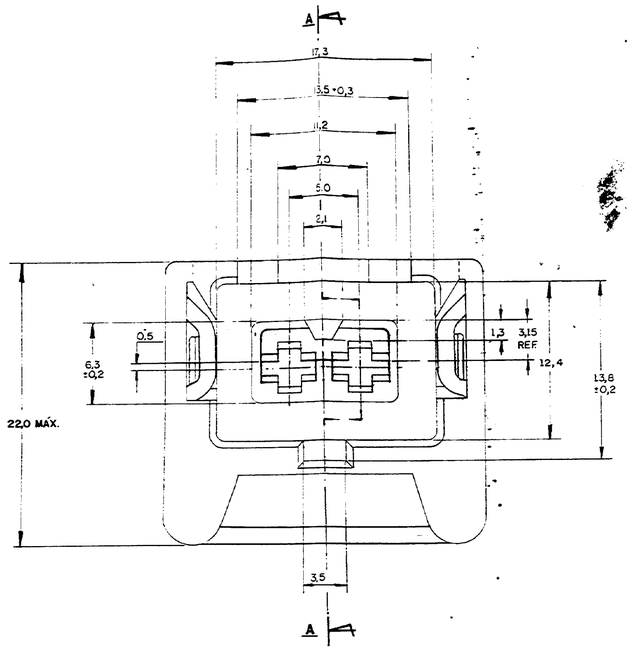

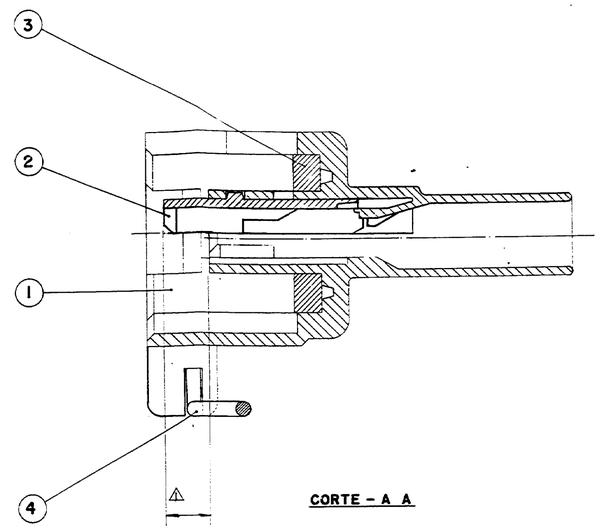

CORTE - A A

NOTAS:

1 - OS ITENS 1 E 2 DEVERÃO RESPEITAR A POSIÇÃO DE PRÉ-MONTAGEM, COMO SERÃO FORNECIDOS.

2 - GRAVAÇÕES QUE DEVERÃO CONSTAR:
MARCA REGISTRADA AUTOLATINA.
MARCA REGISTRADA AMP.
"PART NUMBER" AUTOLATINA.
"PART NUMBER" AMP.
CÓDIGO DO PAÍS PRODUTOR.
NÚMERO DE CIRCUITO.
NÚMERO DE CAVIDADE.
PAÍS PRODUTOR.

3 - CAVIDADE PARA TERMINAL JR. POWER TIMER COM "WIRE SEAL".

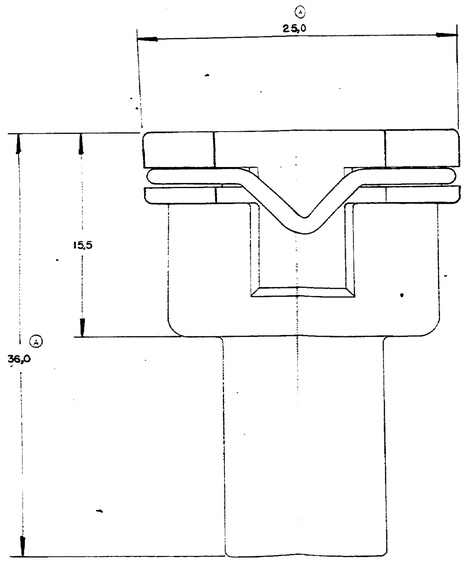

OTHER TREATMENT	FINISH	MATERIAL	PART NUMBER

CUSTOMER DWG for REFERENCE ONLY

A	25 OCRA 2L? CSOLIA SED			
C	ERA P90 - 29160			
LT.	REVISION RECORD	DR	CHK	DATE

TOLERANCES UNLESS OTHERWISE STATED
DEC ± 0,3
ANGLES ± 1°
FIRST USED

DR MARCELO L. NERY 10-08-90
CHK
APP 15 JUN 90

INS. DIA. RANGE — // —
WIRE RANGE — // —
SCALE — // —

AMP do BRASIL LTDA.
São Paulo, Brasil.

DESCRIPTION HSG. ASSY, 2 POSN, JR. POWER TIMER

A1 | DWG NO. C881735 | SHEET 1 of 1

PART NO. 881735 SHEET 1 of 1

PRINT DISTR

USED ON

This information is confidential and is disclosed to you on condition that no further disclosure is made by you to other than AMP personal without written authorization from AMP DO BRASIL - S.P.

Downloaded From Oneyac.com

单击下面可查看定价，库存，交付和生命周期等信息

>>TE Connectivity(泰科)

Downloaded From Oneyac.com