THIS DRAWING IS UNPUBLISHED.
VERTRAULICHE UNVEROEFFENTLICHTE ZEICHNUNG
© COPYRIGHT 1990 BY AMP INCORPORATED. ALL RIGHTS RESERVED.
ALLE RECHTE VORBEHALTEN.

RELEASED FOR PUBLICATION ,19-.
FREI FUER VEROEFFENTLICHUNG

MATED WITH:
PASSEND ZU:
–

LOC	DIST
A1	–

PROJECT NR.: 90-52004

REVISIONS
ANDERUNGEN

P	LTR	DESCRIPTION BESCHREIBUNG	DATE	DWN	APVD
	1	PN u. VW-Nr. eingetragen	04.05.90	Atz.	–
	B	Zeichnung Oberarbeitet	28.03.91	Greier	–
	C	Kammerkennzeichnung zusätzl. auf Außenfläche	14.05.91	Greier	–
	D	Rasthaken	23.08.91	Kirsch	–
	E	Zeichnung Oberarbeitet	11.06.92	Gron.	–
	E1	Revision angepasst	22.01.03	Sche.	–
	E2	neutrale Version hinzu	02.09.03	Fr.	–
	E3	1H0 973 117 A war 1H0 973 119 A	22.11.06	M.Zayc	–

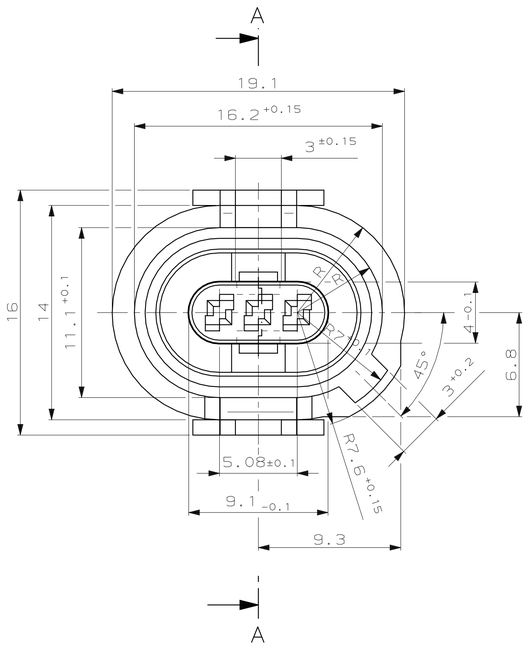

A–A

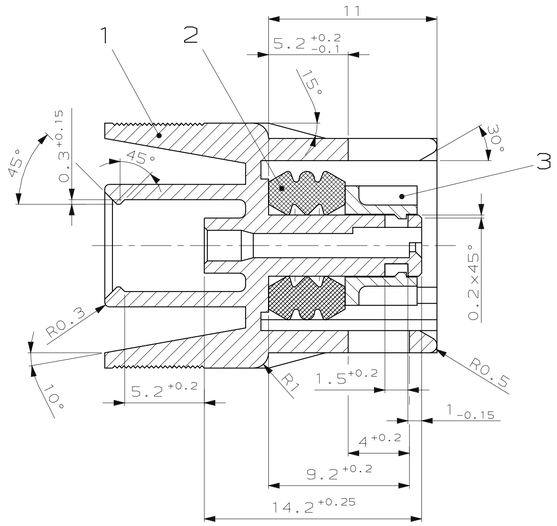

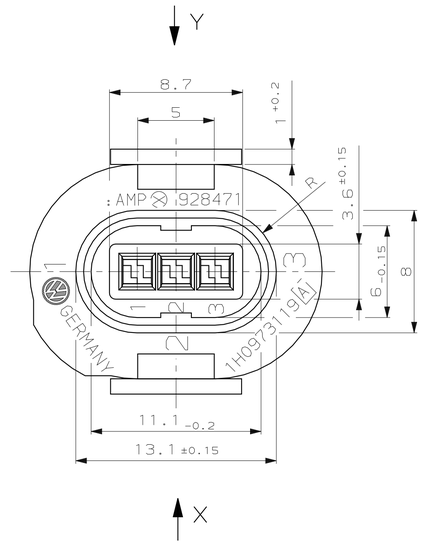

928471-1

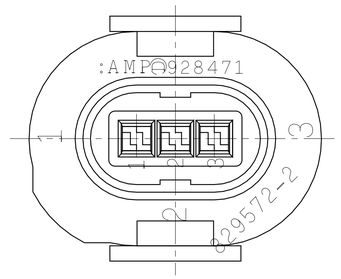

neutrale Version

928471-2

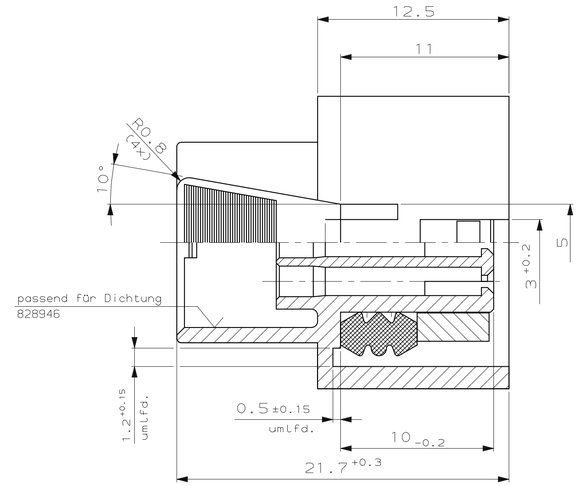

Dichtung

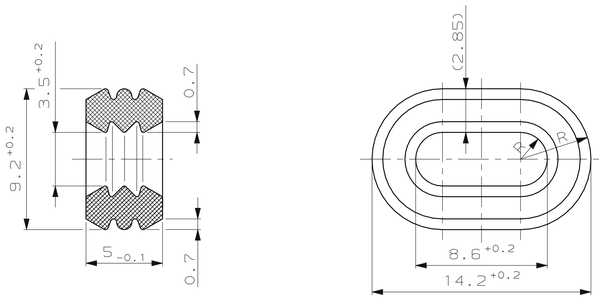

Sicherungshülse

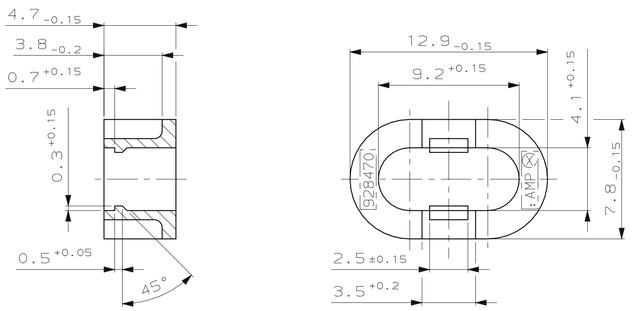

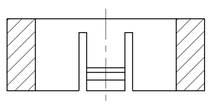

Ansicht X 2:1
VIEW

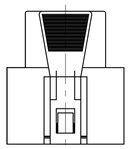

Ansicht Y 2:1
VIEW

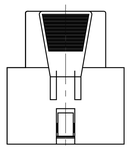

VW PART NO	AMP PART NO	REV.	DESCRIPTION	MATERIAL	SURFACE / COLOR	QTY.	ITEM NO
–	829572-2	E	RETAINING RING	PA66-GF	BLACK	1	3
			SEALING	SILICON	ORANGE	1	2
			HOUSING	PA66-GF	BLACK	1	1
1H0 973 117 A	829572-1	E	RETAINING RING	PA66-GF	BLACK	1	3
			SEALING	SILICON	ORANGE	1	2
			HOUSING	PA66-GF	BLACK	1	1

E3

THIS DRAWING IS A CONTROLLED DOCUMENT FOR AMP INCORPORATED. IT IS SUBJECT TO CHANGE AND THE CONTROLLING ENGINEERING ORGANIZATION SHOULD BE CONTACTED FOR THE LATEST REVISION.
DIESES ZEICHNUNGSDOKUMENT WIRD DURCH AMP INCORPORATED KONTROLLIERT. ÄNDERUNGEN, DIE DEM TECHNISCHEN FORTSCHRITT DIENEN, SIND VORBEHALTEN. DEN JEWEILS GÜLTIGEN ÄNDERUNGSSTAND ERFAHREN SIE AUF ANFRAGE.

DIMENSIONS: mm
DIMENSIONEN:

TOLERANCES UNLESS OTHERWISE SPECIFIED:
ALLGEMEINTOLERANZEN
±0.2mm
ANGLES/WINKEL ±2°

MATERIAL: SEE TABLE
FINISH/OBERFLAECHE/FARBE: SEE TABLE

DWN S.Schelhorn 05.11.96
CHK R.Nebe 05.11.96
APVD –
PRODUCT SPEC PRODUKTSPEZ. –
APPLICATION SPEC VERARBEITUNGSSPEZ. –
WEIGHT GEWICHT –

AMP
tyco Electronics AMP GmbH
D - 64625 Bensheim

NAME
MODU RECEPTACLE HOUSING, 3POSITION, ASSEMBLY
MODU BUCHSENGEHAEUSE, 3POLIG, KOMPLETT

SIZE A1 | CAGE CODE 00779 | DRAWING NO ZEICHNUNGS-NR. ©-829572 | RESTRICTED TO NUR FUER –

CUSTOMER DRAWING /KUNDENZEICHNUNG | MASSSTAB 5:1 | BLATT 1 OF 1 VON 1 | REV E3

AMP 4805 REV 27JUN96

Downloaded From Oneyac.com

22-NOV-06 13:20:36 ep009478 s.829572.l.c (in EDM)

单击下面可查看定价，库存，交付和生命周期等信息

>>TE Connectivity(泰科)

Downloaded From Oneyac.com