THIS DRAWING IS UNPUBLISHED
VERBALLICHE UNVEROFFENTLICHTE ZEICHNUNG
© COPYRIGHT 19- BY AMP INCORPORATED.
RELEASED FOR PUBLICATION ,19-.
FREI FUER VEROEFFENTLICHUNG
ALL RIGHTS RESERVED.
ALLE REICHTE VORBEHALTEN.

MATED WITH:
PASSEND ZU:
–

LOC	DIST
AI	–

PROJECT NR.: 96-52185

REVISIONS
ABAENDERUNGEN

P	LTR	DESCRIPTION BESCHREIBUNG	DATE	DWN	APVD
	G1	Gerade Ausführung;Maß 5.4(+-)0.7 was 3.5 (+-)0.7	29.07.97	Palmie	Schmidt

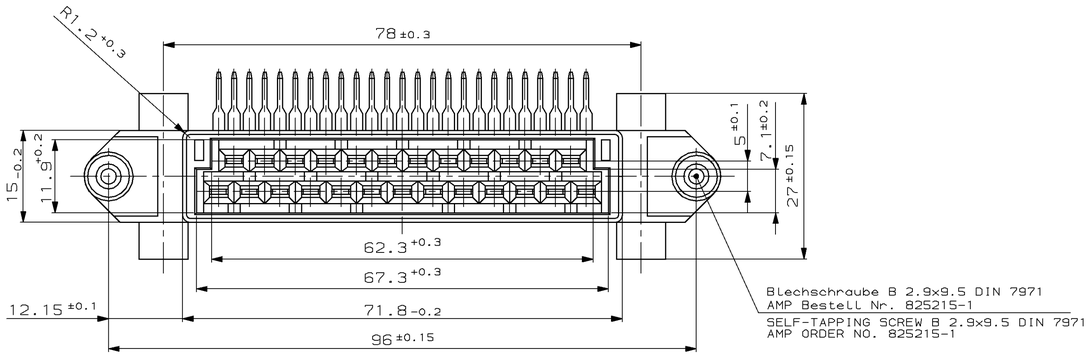

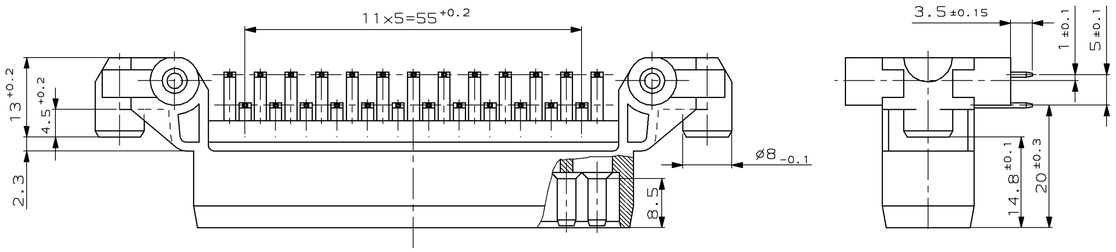

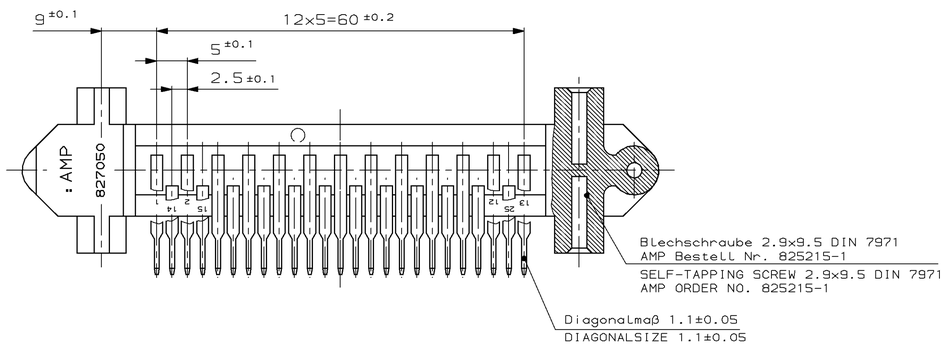

Gerade Ausführung der Stifte (2-827050-2)

STRAIGHT DESIGN THE PIN'S (2-827050-2)

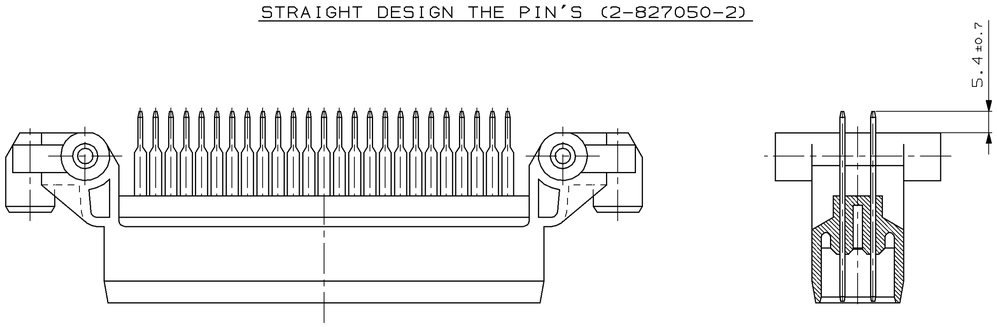

Steckerseite M 5:1 Form 1+2 zulässig

PLUG SIDE M5:1 STYLE 1+2 ALLOWED

Form 1
STYLE 1

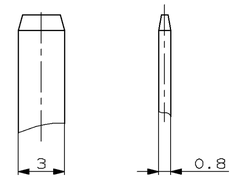

Form 2
STYLE 2

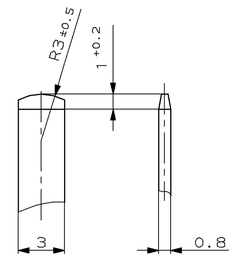

Lötstiftseite M 5:1 Form 1+2 zulässig

SOLDER PIN SIDE M5:1 STYLE 1+2 ALLOWED

Form 1
STYLE 1

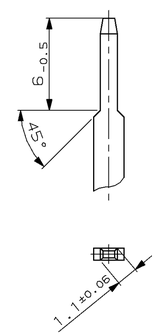

Form 2
STYLE 2

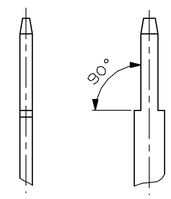

THIS DRAWING IS A CONTROLLED DOCUMENT FOR AMP INCORPORATED. IT IS SUBJECT TO CHANGE AND THE CONTROLLING ENGINEERING ORGANIZATION SHOULD BE CONTACTED FOR THE LATEST REVISION. DIESES ZEICHNUNGSDOKUMENT WIRD DURCH AMP INCORPORATED KONTROLLIERT. ANDERUNGEN, DIE DEN TECHNISCHEN FORTSCHRITT DIENEN, SIND VORBEHALTEN. DER JEWEILS ZUSTAEDIGEN ANWENDUNGSTECHNIK SOLLTEN SIE AUF ANFRAGE.

DIMENSIONS: DIMENSIONEN: mm

TOLERANCES UNLESS OTHERWISE SPECIFIED: ALLGEMEINTOLERANZEN
n. ISO 8015
n. ISO 7266 - mH -E
n. DIN 16901 - T40
0 PLCS ±–
1 PLCS ±–
2 PLCS ±–
3 PLCS ±–
ANGLES/WINKEL ±–

MATERIAL –

FINISH/OBERFLAECHE/FARBE –

DWN E.Palmie 15.05.97
CHK H.Schmidt 15-MAY-97
APVD –
PRODUCT SPEC PRODUKTSPEZ. –
APPLICATION SPEC VERARBEITUNGSSPEZ. –
WEIGHT GEWICHT –

AMP — AMP Deutschland GmbH, D – 63225 Langen

NAME: TAB HOUSING , 25 POS.
Steckerleiste , 25 polig

SIZE	CAGE CODE	DRAWING NO ZEICHNUNGS-NR.	RESTRICTED TO NUR FUER
A1	00779	C-827050	–

CUSTOMER DRAWING /KUNDENZEICHNUNG — MASSSTAB 2:1 — BLATT 1 OF 1 VON 1 — REV G1

AMP 4805 REV 27JUN96

Downloaded From Oneyac.com

15-MAY-97 10:44:38 eq004199 /home/eq004199/u.96-52185

单击下面可查看定价，库存，交付和生命周期等信息

>>TE Connectivity(泰科)

Downloaded From Oneyac.com