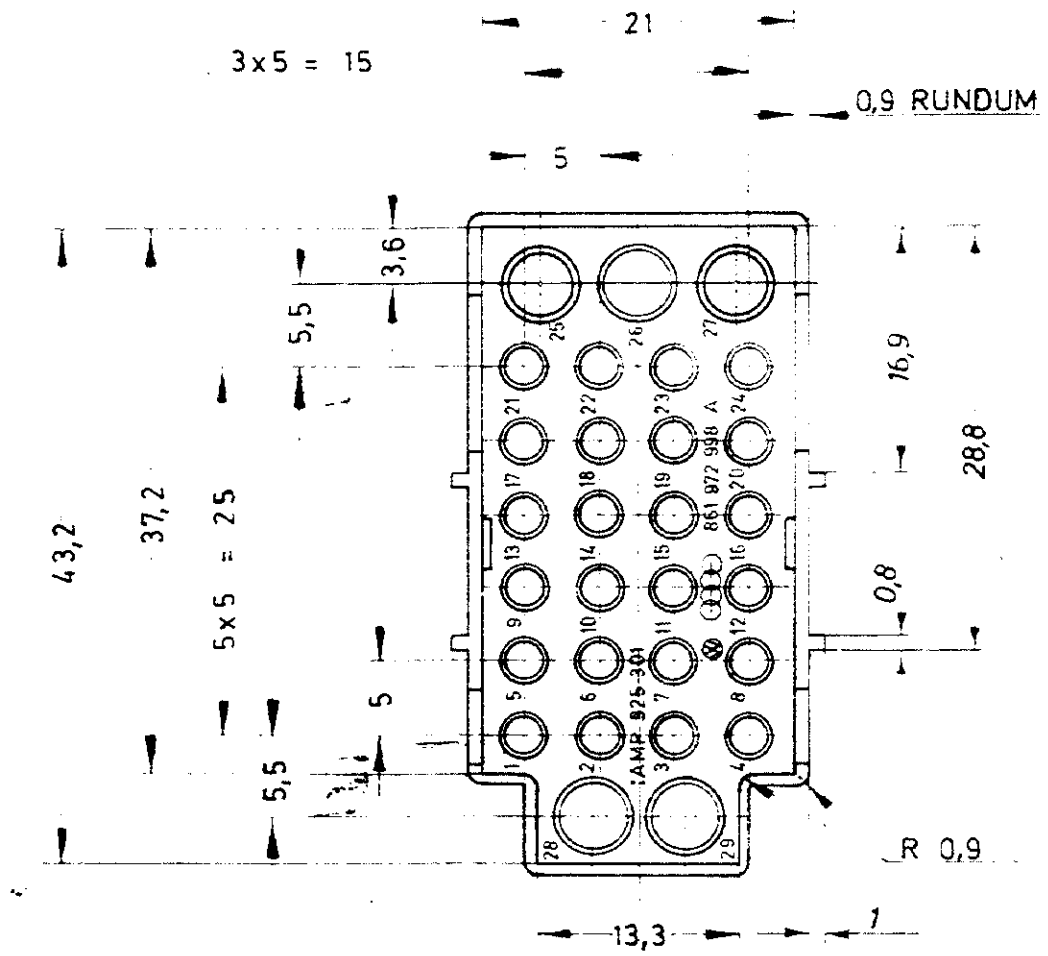

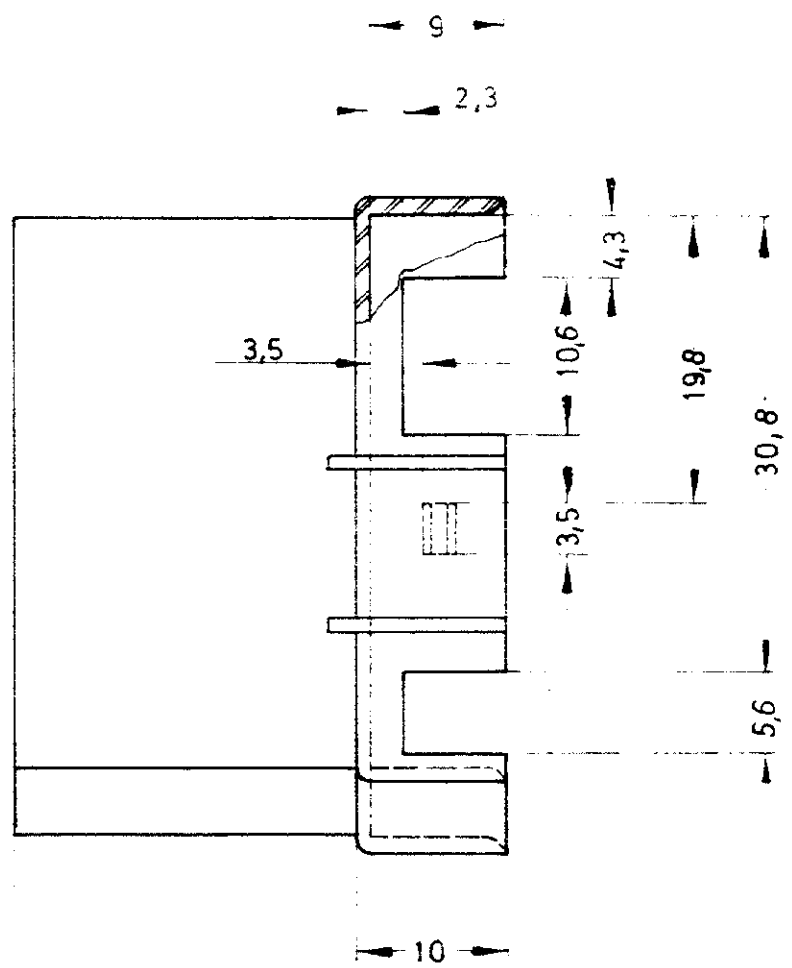

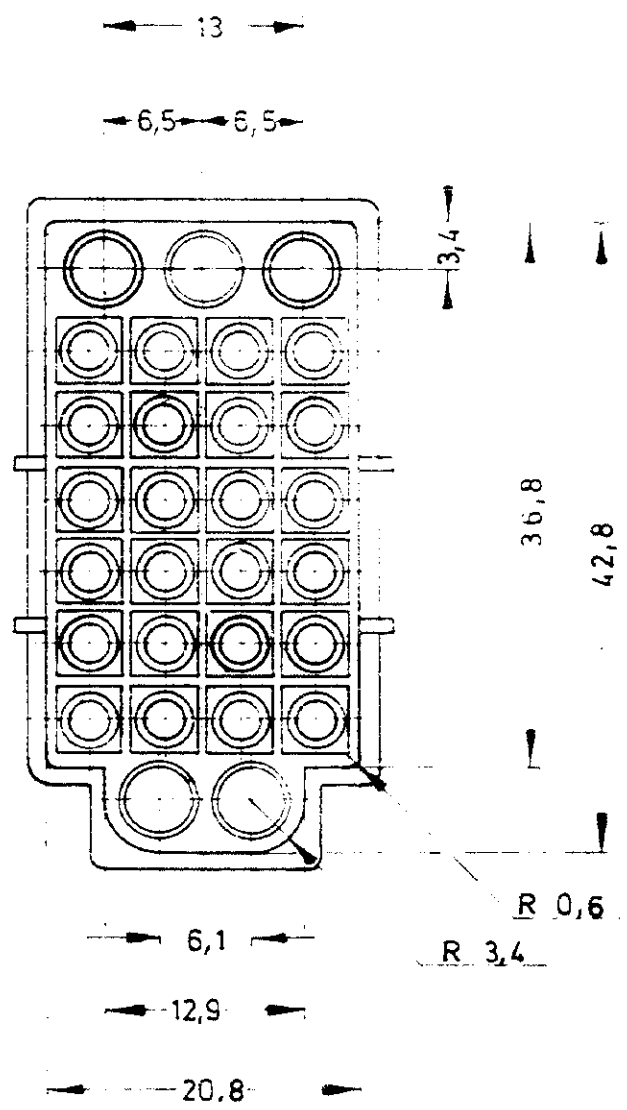

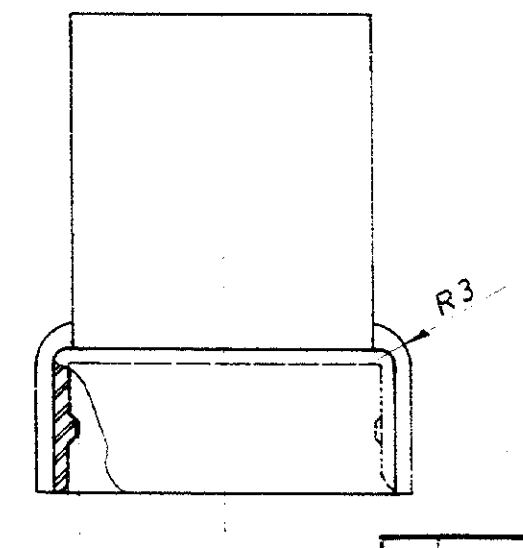

925 301-1	POLYAMID 6.6	NATUR
NUMMER	MATERIAL	FARBE

LTR	REVISION RECORD	DR	CHK	DATE
D	AUSNAHME MIT A ERGÄNZT	Mat		21.2.74
C	AMP 925 301 versetzt	Mat		12.2.74
C	Kammer 25 u. 27 durch .140 ersetzt	Mat		12.2.74
B	4 Rippen ergänzt	Ul		1/74
A	Maß 5.6 hinzugefügt	Ul		10/73

NUMBER

REQUIRED PER ASSEMBLY

DESCRIPTION

DWG SIZE	NUMBER	NAME	REMARKS	ITEM NO

© 1973 BY AMP INCORPORATED. ALL RIGHTS RESERVED.
AMP PRODUCTS COVERED BY PATENTS AND/OR PATENTS PENDING.

CUSTOMER COPY
REFERENCE ONLY

DR 13. 9. 73

CHK 14. 2. 74

DE

WIRE - RANGE — INSULATION

TOLERANCE EXCEPT AS NOTED ± 0,4 ± 1° 0'

SCALE 2:1

AMP Deutsche AMP G.m.b.H Langen b. Ffm. Germany

CLASS

TYPE

LOC A1 | B | NO 925 301 | REV D

NAME 29 POL. STIFTGEHÄUSE FÜR CIC UND .140

DIMENSIONS IN mm DO NOT SCALE PRINT.

PRINT DIST

Downloaded From Oneyac.com

单击下面可查看定价，库存，交付和生命周期等信息

>>TE Connectivity(泰科)

Downloaded From Oneyac.com