N° C144518

A1

A = 6.2±0.1	
B = 6.2±0.1	
C = 3.9±0.1	
D = 2.6±0.1	

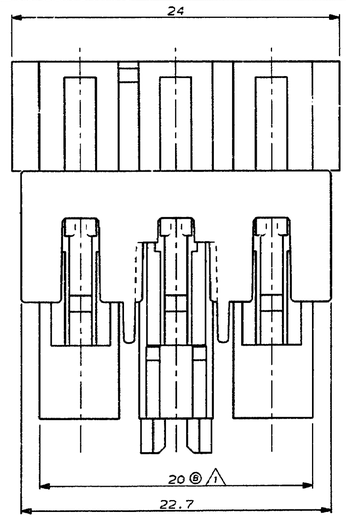

-COUPE BB-

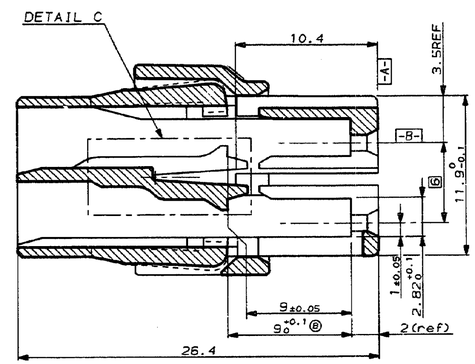

-DETAIL C-

(ECH=8)

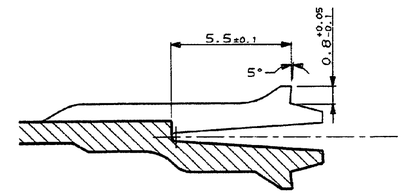

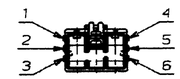

VUE F

Echelle 1

-	-	-
C144518-9	JAUNE	4-3
C144518-8	ORANGE	3-5
C144518-7	BLEU	3-6
C144518-6	VERT	1-6
C144518-5	ROUGE	2-6
C144518-4	GRIS	1-5
C144518-3	MARRON	2-4
C144518-2	NOIR	2-5
C144518-1	BLANC	1-4
REFERENCE	COULEUR	DETROMPAGE

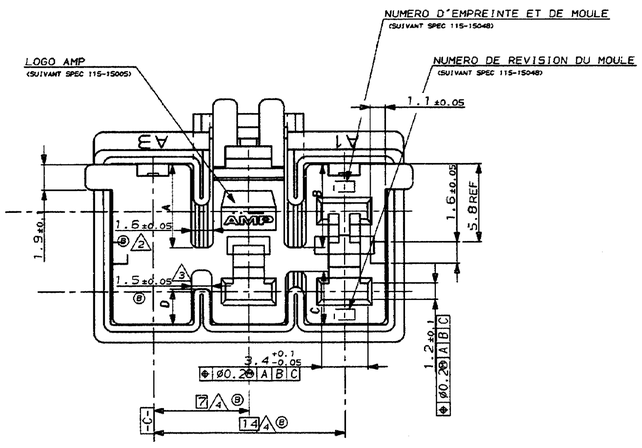

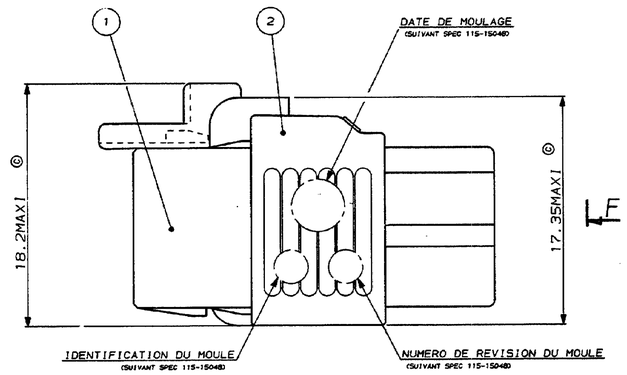

-COUPE AA-

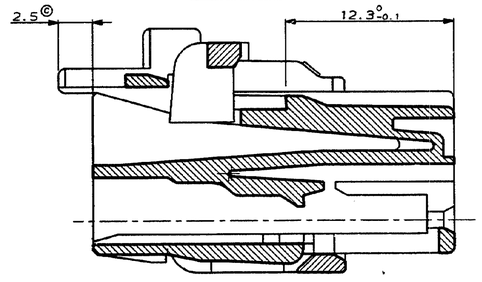

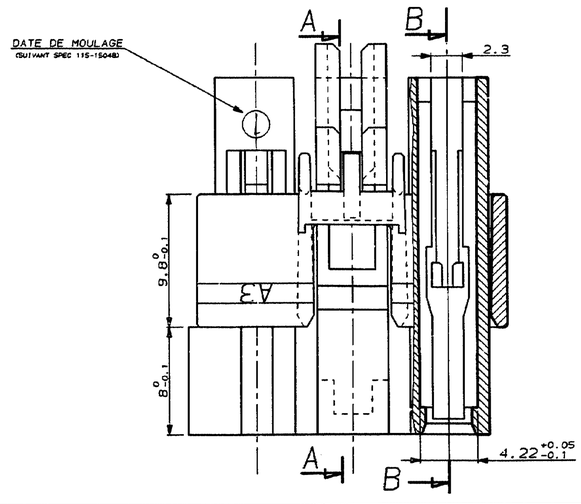

1. PINCEMENT ADMIS SUR FACE -A- 0.2 MAX
2. PINCEMENT ADMIS 0.15 MAX
3. PINCEMENT ADMIS 0.1 MAX
4. PINCEMENT TOTAL ADMIS 0.4 MAX

- SPEC PRODUIT : 108-15072
- SPEC CONDITIONNEMENT : 107-15131

TT	- -	- -	-			
	- -	- -	-			
	- -	- -	-			
	- -	- -	-			
	- -	- -	-			
	- -	- -	-			
	- -	- -	-			
	- -	- -	-			
N						
DECOUPAGE PSA	(1) MATIERE	DESIGNATION	NUMERO PIECE	plan=piece		
MASSE ESTIMEE	(2) TRAITEMENT			INDICE		
APPROBATION	(3) REVETEMENT					

JUPE DE VERROUILLAGE	Matiere: ZAMAK 5	2	B
BOITIER P.C.SV.MIC4 A DBLE VERROU.	Matiere: PA 6/6 20% FV	1	
DESCRIPTION	OBSERVATION	REP.	

-	-	-	-			
-	-	-	-			
-	-	-	-			
-	-	-	-			
-	-	-	-			
-	-	-	-			
E	ECR-09-008926	CS	14/09			
D	MIS A JOUR	F.J	05/92			
C	MODIFIE	F.J	05/92			
B	REVISE	F.J	03/92			
A	AJOUTE N° SPEC	F.J	11/91			
REV	MODIFICATIONS	DES	DATE			

©1990 BY AMP INCORPORATED ALL RIGHTS RESERVED. AMP PRODUCTS COVERED BY PATENTS AND/OR PATENTS PENDING

DESSIN CLIENT UNIQUEMENT POUR REFERENCES

DESSINE LE 13/09/91 PAR F.JODON

VERIFIE LE - PAR -

MATIERE -

FINITION -

DIMENS. TTL - ISOLANT -

PLAN FAIT EN CAO ne pas modifier le calque

TOLERANCES SAUF INDICATION ±0.2 ±2°

ECHELLE 5:1

AMP AMP DE FRANCE 95301 PONTOISE

CLASSE

TYPE SUPPL. "A"

SEC F D N° C144518 REV E

BOITIER PC MIC 4 S V. A DOUBLE VERROU. ASSEMBLE 1/1

PLAN CLIENT

CE PLAN, PROPRIETE D'AMP DE FRANCE, DONNE DES INFORMATIONS CONFIDENTIELLES. IL EST TRANSMIS DANS LE SEUL BUT DE DONNER A PSA LA POSSIBILITE DE VERIFIER QUE LES PIECES AINSI REPRESENTEES SONT ACCOUPLABLES ET INTERCHANGEABLES AVEC DES PIECES D'AUTRES FOURNISSEURS. CE PLAN NE DOIT PAS ETRE COPIE OU FOURNI A D'AUTRES PERSONNES SANS UN ACCORD ECRIT D'AMP DE FRANCE.

DIST -

F.JODON

AMP 1255/03-89

15 SEP 1992 15:48:05 fi2560 /home/ocean/dept1302/fi2560/U.PCDV/U.PCDV5

Downloaded From Oneyac.com

单击下面可查看定价，库存，交付和生命周期等信息

>>TE Connectivity(泰科)

Downloaded From Oneyac.com