C-170180

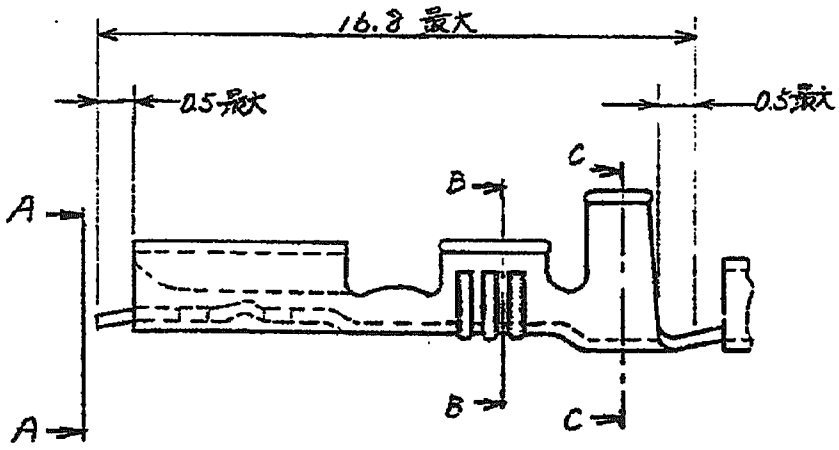

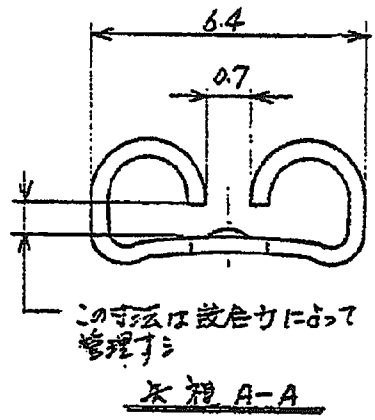

⚠Fig 1 適用 TAB 寸法
(APPLICABLE TAB)

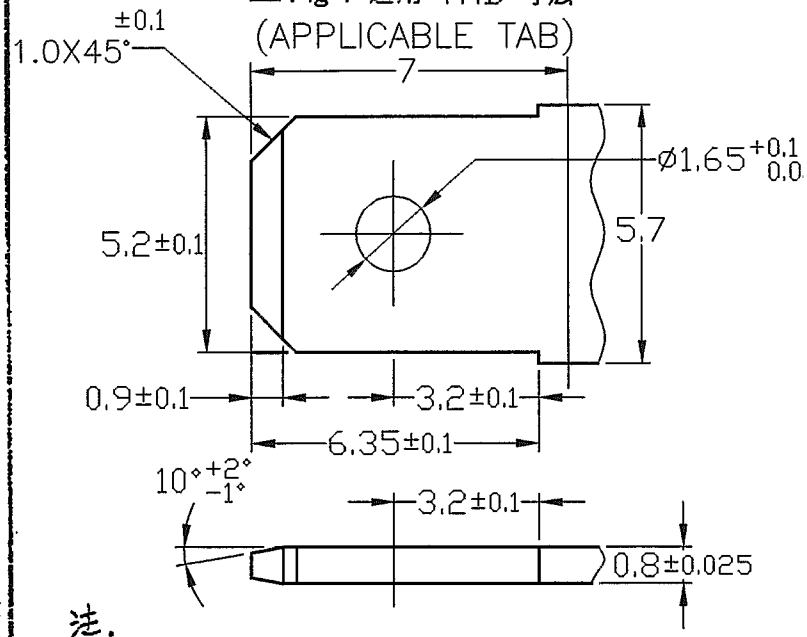

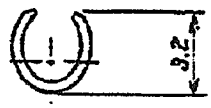

断面 B-B

断面 C-C

注.
⚠. 適用 TAB 寸法については Fig 1 を参照のこと。

170180-2	170179-2	黄銅 0.4t	錫めっき	108-5007
170180-1	170179-1	黄銅 0.4t	—#—	108-5007
品番	ST品番	材質	仕上	製品規格番号

LTR	REVISION RECORD	DR.	CHK.	DATE
A	REVISED FJD0-0495-04	Y.Y	N.Y	22DEC '04
0	SUPERSEDS 42ﾌｧｲﾙ	H.S		

DR. H. Shiozawa
CHK. Y. Sato
APD. Y. Sato 8/22 '74

©1976 BY AMP Japan, Ltd. ALL RIGHTS RESERVED. AMP PRODUCTS COVERED BY PATENTS AND/OR PATENTS PENDING

参考図面 (CUSTOMER COPY REFERENCE ONLY)

tyco Electronics
Tyco Electronics AMP K.K
Kawasaki, Japan

MATERIAL: 表参照
FINISH: 表参照
WIRE RANGE: 0.75～2.27 mm²(AWG 18-14)
INSULATION DIA.: 3.4 最大 mm: .140 MAX(in)
CLASS: ファストン
TYPE: —#—
TOLERANCE: ±0.4
SCALE: —#—
LOC: J
SIZE: A
DWG NO.: C-170180
REV: A

"205" シリーズファストンリセプタクル L/P

AMP-J 030-1
REV. 7-72

Downloaded From Oneyac.com

单击下面可查看定价，库存，交付和生命周期等信息

>>TE Connectivity(泰科)

Downloaded From Oneyac.com