-1; AS SHOWN
本図

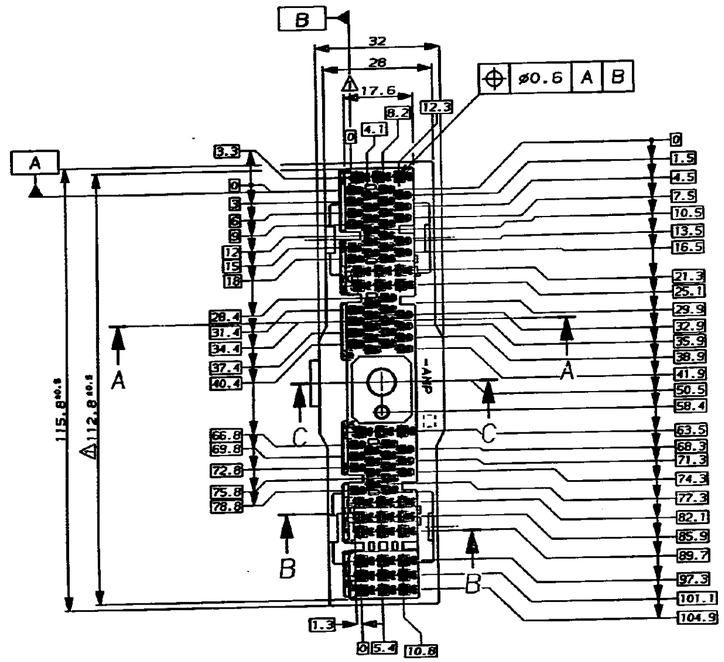

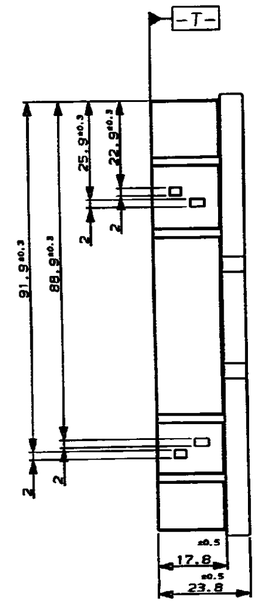

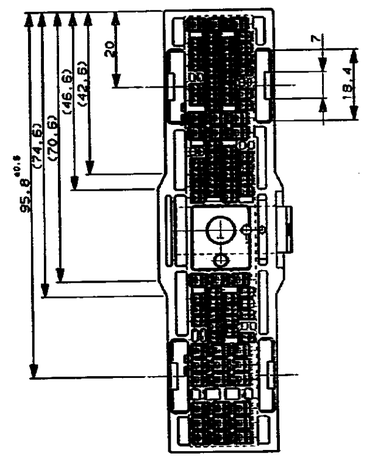

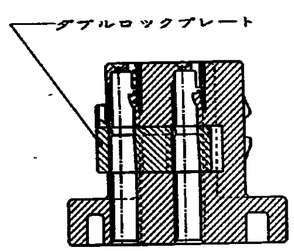

断面 A-A
(尺度:2-1)

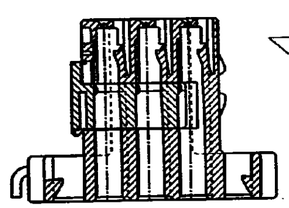

断面 B-B
(尺度:2-1)

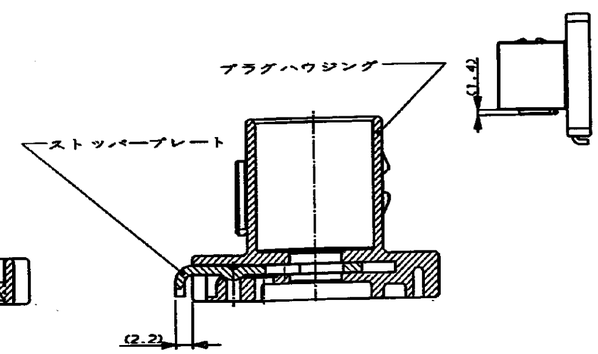

断面 C-C
(尺度:2-1)

NOTES; ⚠ TO BE MEASURED WITHIN 2mm FROM -T-

注; ⚠ -T- 面から2mmの範囲で測定

ストッパー プレート (STOPPER PLATE)	ステンレス (STAINLESS STEELS)		
ダブルロック プレート 37極 (DBL LOCK PLATE 37P)	PBT		淡灰色 (LIGHT GRAY)
ダブルロック プレート 51極 (DBL LOCK PLATE 51P)	PBT		淡灰色 (LIGHT GRAY)
プラグ ハウジング (PLUG HOUSING)	PBT		白色 (NATURAL)
名称 (NAME)	材料 (MATERIAL)	仕上げ (FINISH)	色 (COLOR)

Copyright ©1993年 日本アムプ・エム・ピー株式会社
Copyright ©1993 AMP (Japan), LTD. ALL RIGHTS RESERVED.

AMP
日本アムプ・エム・ピー株式会社 Tokyo, Japan

0	RELEASED 作成	FJ00-0587-93	SA	4/1	7/19
LTR	変更 (REVISION RECORD)		DR	CHK	DATE

名称 (NAME) 88Pos. PLUG HOUSING ASS'Y IMPUL MATE CONN.
88極 プラグ ハウジング アッセンブリ
インパル メイト コネクタ

電線 (WIRE) mm² (AWG) ( )
絶縁体 (INSULATION DIAM.) mm
材料 (MATERIAL) PBT
色 (COLOR) WHITE 白色

DR. 7/8/93 DE. 7/8/93
CHK. 7/8/93 APP. 7/26/93

一般公差 (GENERAL TOLERANCES)
1桁 ±0.2
2桁 ±0.25
3桁 ±0.3
角 ±3°

C	LOC J	参考 (No.) C-178080
尺度 (SCALE) 1-1	REV. 0	SHEET 1 OF 1

(CUSTOMER DRAWING) 参考図面

METRIC
NUMBER C-178080
第三角法 (3rd ANGLE PROJECTION)

PRINT DIST

注記; MM DIMENSIONS IN MM. DO NOT SCALE PRINT

Downloaded From Oneyac.com

单击下面可查看定价，库存，交付和生命周期等信息

>>TE Connectivity(泰科)

Downloaded From Oneyac.com