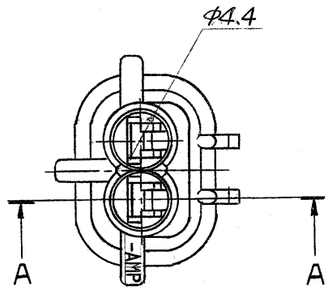

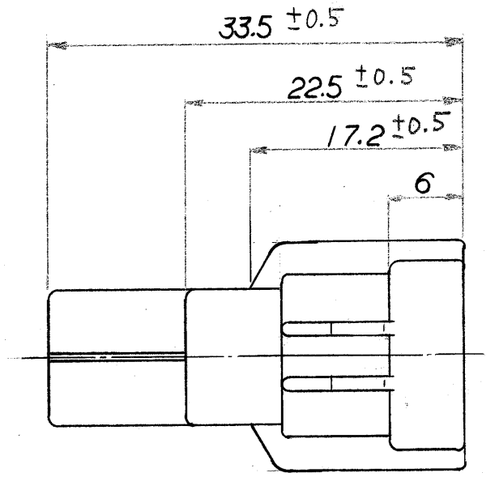

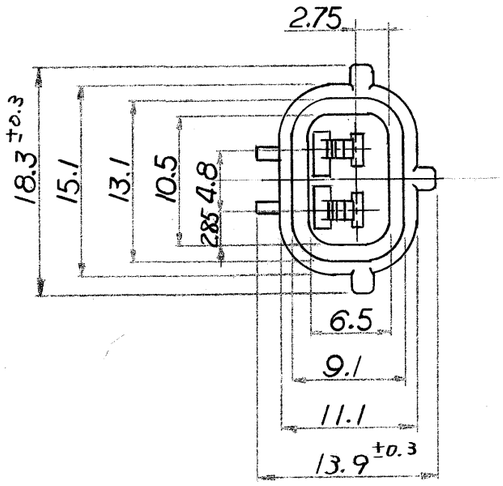

注

1. 嵌合相手型番 ：173090
2. 使用端子型番 ：171631, 171661
3. 製品規格 ：108-5179

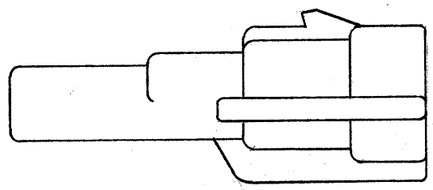

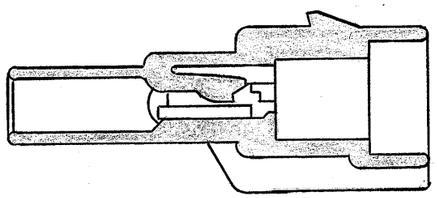

断面 A-A

型番	色	項番
173063-2	黒	1

単位：粍 DIMENSIONS IN MM. DO NOT SCALE PRINT

PRINT DIST

LTR	変更 (REVISION RECORD)	DR.	CHK.	DATE
P	REVISED PER ECO-11-005140	RK	HMR	14APR 11

TE Connectivity

抱合電線断面積(WIRE RANGE)	mm²(AWG)
被覆外径 (INSULATION DIA.)	mm
材料 (MATERIAL)	PBT
~~仕上 (FINISH)~~	色：表参照
DR.	K. Oda 9/5/85
DE.	K. Oda 9/5/85
CHK.	K. Oda 9/5/85
APP.	9/5/85
名称 (NAME)	2極 キャップハウジング .070 シリーズ エコノシール "J"-II
一般公差	10以下 ±0.2; 10を超え 30以下 ±0.25; 30を超え 100以下 ±0.3; 角度 ±3°
SYZE	C
LOC	J
番号 (NO.)	C-173063
尺度 (SCALE)	2:1
REV.	P
SHEET	—

(CUSTOMER DRAWING) 参考図面

Downloaded From Oneyac.com

单击下面可查看定价，库存，交付和生命周期等信息

>>TE Connectivity(泰科)

Downloaded From Oneyac.com