THIS DRAWING IS UNPUBLISHED.
VERTRAULICH - UNVEROEFFENTLICHTE ZEICHNUNG
© COPYRIGHT 2021 TE Connectivity
RELEASED FOR PUBLICATION AUG 2021
FREI FUER VEROEFFENTLICHUNG
ALL RIGHTS RESERVED.
ALLE RECHTE VORBEHALTEN.

MATED WITH:
PASSEND ZU:
SEE NOTES 9

PREFERRED MOUNTING SITUATION FOR CABLE TIE
Bevorzugte Montagestellung fuer Kabelbinder

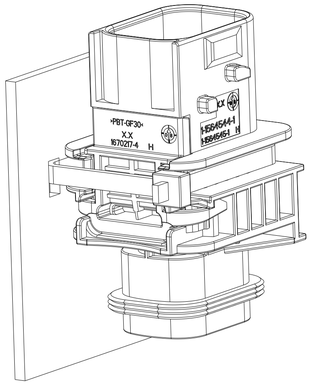

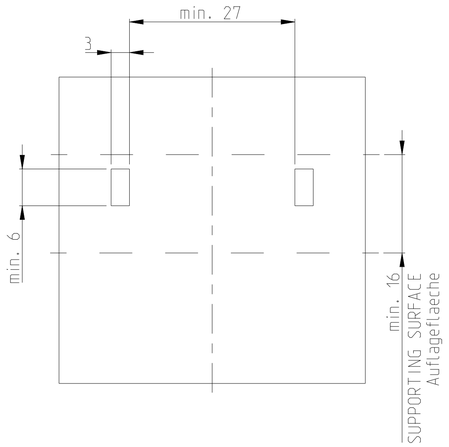

SECTION K-K
Schnitt

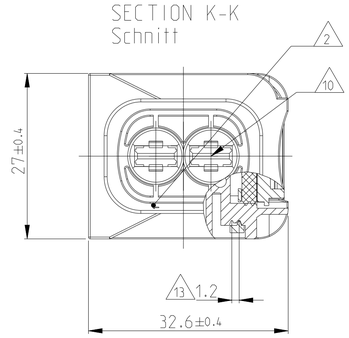

1-1564544-1 AS SHOWN
1-1564544-1 wie gezeigt

DELIVERY CONDITION:
SECONDARY LOCKING DEVICE
IN PRE-LOCKED POSITION
Lieferzustand:
2. Kontaktsicherung in Vorraststellung

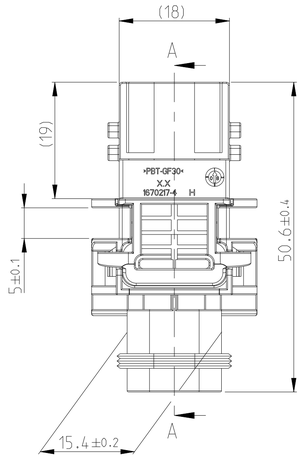

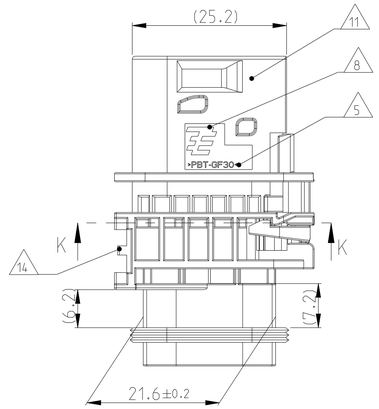

SECTION A-A
Schnitt

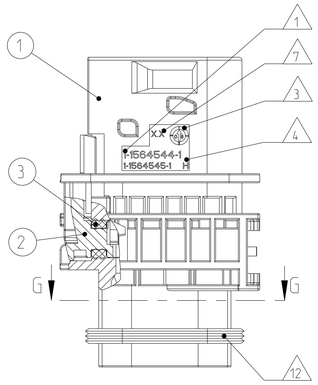

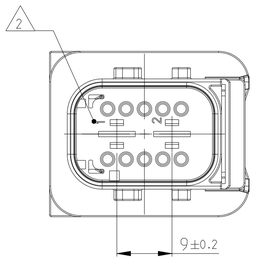

SECTION G-G
Schnitt

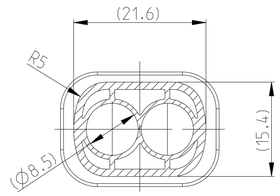

LOC	DIST
A1	-

PROJEKT NR.: EGATN0B345

REVISIONS
ANDERUNGEN

P	LTR	DESCRIPTION BESCHREIBUNG	DATE	DWN	APVD
	G2	DETAILS SEE PCN E-10-019944	28OCT2010	SJ	JG
	H	DETAILS SEE PCN E-11-002703	31MAR2011	DB	JG
	H1	DETAILS SEE PCN E-11-008836	25MAY2011	DB	JG
	H2	ECR-21-111166	24AUG2021	DRK	AW

NOTES
Bemerkungen

1. TE ORDER-NO.
TE Bestell-Nr.

2. CAVITY NUMBERING
Kammerbezeichnung

3. PRODUCTION DATE
Produktionsdatum

4. LETTER-INSERT FOR THE REVISION STATUS OF THE MOULD
Schriftsatz fuer Aenderungszustand des Werkzeuges

5. MATERIAL MARKING ACCORDING TO VDA 260
Werkstoffkennzeichnung nach VDA 260

6 BULK PACKAGING IN CORRUGATED BOX
Schuettgut im Versandkarton

7. MOULD CAVITY MARKING
Nestmarkierung

8. TE LOGO
TE Logo

9 SUITABLE COUNTERPART SEE DRAWING: 1564542
passendes Gegenstueck siehe Zeichnung: 1564542

10. CAVITIES MATED WITH TAB 5.8 x 0.8 MM (SWS)
SEE PRODUCT GROUP DRAWING
TE NO: 1241895
MAX. WIRE SIZE: 6.0mm² FLR
ATTENTION:
SUITABLE WIRE SEALS FOR CAVITY DIAMETER 8.5MM
MUST BE USED (SAME AS FOR AMP MCP 6.3 CONTACTS

Kontaktkammer passend fuer Flachstecker 5.8 x 0.8 mm (EDS)
siehe Produktgruppenzeichnung
TE Nr: 1241895
max. Drahtgroessenbereich: 6.0mm² FLR
Achtung:
Entsprechende Einzeldichtungen fuer Kammerdurchmesser 8.5mm
muessen verwendet werden (die gleichen wie fuer AMP MCP 6.3 Kontakte

11. INTERFACE ACC. DRAWING: 114-18740-1
Kragenanschluss nach Zeichnung: 114-18740-1

12. MATED WITH COVER SEE TE PN 1670057, 1670364
Passend zu Kappe siehe TE PN 1670057, 1670364

13. SLIDING DISTANCE OF SECONDARY LOCKING
Verschiebeweg der zweiten Kontaktsicherung

14. INTERFACE FOR FIXING PART
RAYMOND ODER-NO.: 017530, 018162
Schnittstelle fuer Befestigungsteil
Raymond Bestell-Nr.: 017530, 018162

15 MALFUNCTION CAUSED BY LAQUER IS NOT
COVERD BY TE WARRANTY
Funktionsbeeintraechtigung durch Lackieren, liegt nicht
im Einfluss und Gewaehrleistungsumfang von TE

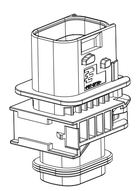

SCALE 1:1
Maßstab

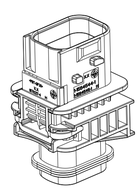

SCALE 1:1
Maßstab

ITEM NO	DESCRIPTION Beschreibung	COLOUR Farbe	MATERIAL
1	2POS. TAB HOUSING, CODE "A" Zpol. Flachsteckergehaeuse, Kod. "A"	BLACK schwarz	PBT-GF30 / V-0
1	2POS. TAB HOUSING, CODE "B" Zpol. Flachsteckergehaeuse, Kod. "B"	GREY grau	PBT-GF30 / V-0
1	2POS. TAB HOUSING, CODE "C" Zpol. Flachsteckergehaeuse, Kod. "C"	GREEN gruen	PBT-GF30 / V-0
1	2POS. TAB HOUSING, CODE "D" Zpol. Flachsteckergehaeuse, Kod. "D"	BLUE blau	PBT-GF30 / V-0
2	SECONDARY LOCKING DEVICE Zweite Kontaktsicherung	YELLOW gelb	PBT-GF30 / V-0
3	SEAL FOR SECONDARY LOCKING Dichtung zweite Kontaktsicherung	WHITE weiss	MVQ

TE ORDER-NO. TE Bestell-Nr.	REV.	NO. OF POS. Polzahl	CODE Kodierung	QUANTITY Stueck						ITEM NO ASSY
4-1564544-1	H	2	D	-	-	-	1	1	1	4
3-1564544-1	H	2	C	-	-	1	-	1	1	3
2-1564544-1	H	2	B	-	1	-	-	1	1	2
1-1564544-1	H	2	A	1	-	-	-	1	1	1

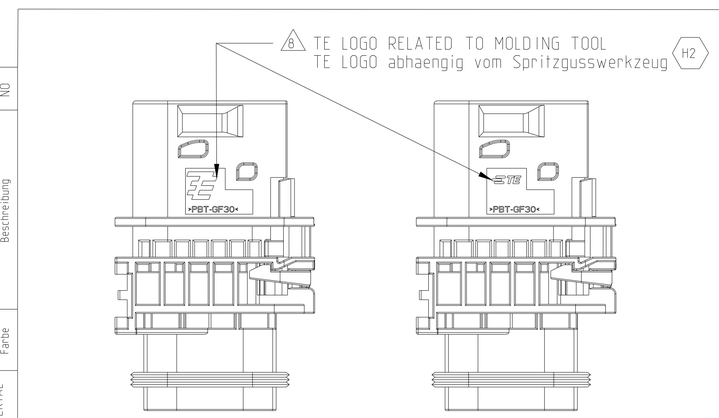

CODING "A"
Kodierung

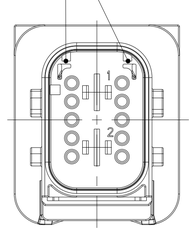

PN: 1-1564544-1

CODING "B"
Kodierung

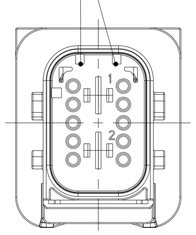

PN: 2-1564544-1

CODING "C"
Kodierung

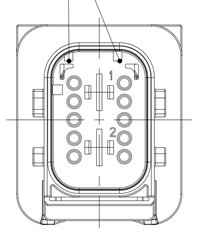

PN: 3-1564544-1

CODING "D"
Kodierung

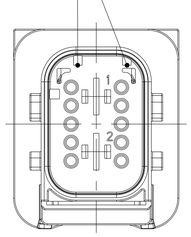

PN: 4-1564544-1

THIS DRAWING IS A CONTROLLED DOCUMENT.
DIESES ZEICHNUNGSDOKUMENT WIRD DURCH AMP INCORPORATED KONTROLLIERT.
ANDERUNGEN, DIE DEM TECHNISCHEN FORTSCHRITT DIENEN, SIND VORBEHALTEN.
DEN ZWEITE UTTSBUETTEN KONDERGENSTANE DRAWER, SIE AEP AMPARE.

DIMENSIONS: MASSEINHEITEN: mm
TOLERANCES UNLESS OTHERWISE SPECIFIED: ALLGEMEINTOLERANZEN
0 PLC ±
1 PLC ±
2 PLC ±
3 PLC ±
4 PLC ±
ISO 8015
DIN 16901-1&0
ANGLES/WINKEL ±2°
MATERIAL SEE TABLE siehe Tabelle
FINISH/OBERFLAECHE/FARBE SEE TABLE siehe Tabelle

DWN	Gajanan	10FEB2009
CHK	J.Granzow	11FEB2009
APVD	C.Eberwein	11FEB2009

PRODUCT SPEC PRODUKTSPEZ. 108-94020
APPLICATION SPEC VERARBEITUNGSSPEZ. 114-18756
WEIGHT GEWICHT 18.95g

TE Connectivity

NAME
2POS. TAB 5.8x0.8 TAB HSG, ASSY
2pos. TAB 5.8x0.8 Flachsteckergehaeuse
HDSCS - GROUP C

SIZE	CAGE CODE	DRAWING NO ZEICHNUNGS-NR.	RESTRICTED TO NUR FUER
A1	00779	C-1564544	

CUSTOMER DRAWING / KUNDENZEICHNUNG | SCALE MASSSTAB 5:1 | SHEET BLATT 1 OF VON 1 | REV. H2

4805 (3/11)

Downloaded From Oneyac.com

单击下面可查看定价，库存，交付和生命周期等信息

>>TE Connectivity(泰科)

Downloaded From Oneyac.com