THIS DRAWING IS UNPUBLISHED
VERBAULICH UNVEROEFFENTLICHTE ZEICHNUNG
© COPYRIGHT 2001

RELEASED FOR PUBLICATION JAN. 2001
FREI FUER VEROEFFENTLICHUNG
ALL RIGHTS RESERVED.
ALLE RECHTE VORBEHALTEN.

MATED WITH
PASSEND ZU
6-968975-1

LOC	DIST
A1	–

PROJEKT NR. A99-52162

REVISIONS
ABEANDERUNGEN

P	LTR	DESCRIPTION BESCHREIBUNG	DATE	DWN	APVD
	A6	TYCO ELECTRONICS SYMBOL CHANGED PCN E-10-002791	05FEB2010	NP	CE
	A7	NEW VARIANT ADDED SEE PCN E-12-020800	03DEC2012	NP	CE
	B	TAB U-BAR CHANGED SEE PCN E-13-008339	03DEC2012	NP	CE
	C	TAB BAR CHANGED SEE PCN E-14-008461	05JUN2014	NP	CE

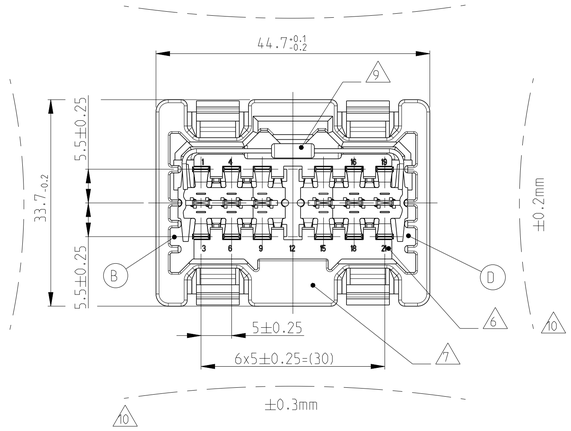

AS SHOWN: CODING C
gezeigt wird: Kodierung C

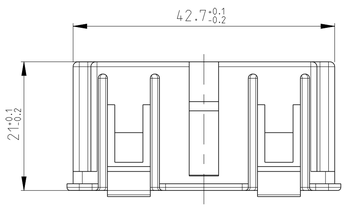

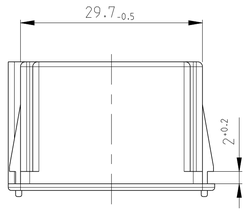

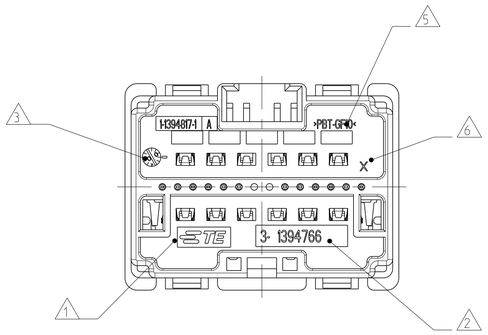

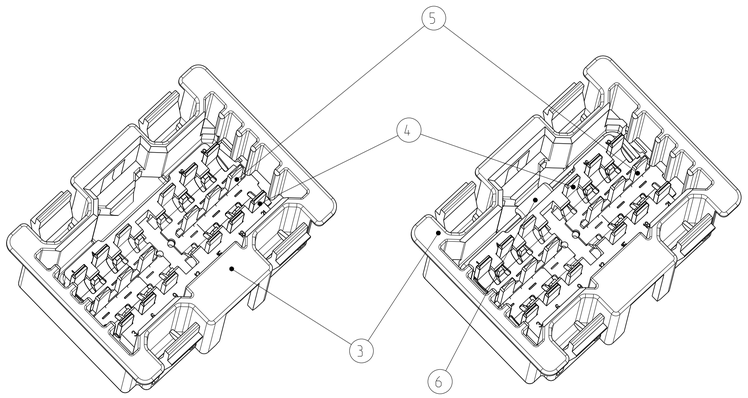

NOTES
Bemerkungen

1. TE CONNECTIVITY (TE) SYMBOL
   TE Connectivity (TE) Symbol
2. TE NO. WITHOUT DASHNUMBER. TE ORDER No. SEE TABLE.
   TE Nr. ohne Nachstrichzahl. Bestellnummer siehe Tabelle.
3. PRODUCTION DATE
   Produktionsdatum mit Datumsuhr
4. CAVITY MARKING
   Nestmarkierung
5. MATERIAL MARKING ACCORDING TO VDA 260
   Werkstoffkennzeichnung nach VDA 260
6. CAVITY NUMBERING
   Kammernummerierung
7. POSSIBLE PRINTING AREA
   Moegliche Bedruckungsflaeche
8. LAYER PACKAGING IN CORRUGATED BOX
   Lagenverpackung im Versandkarton
9. TAB HOUSING WITH RESISTOR IS POSSIBLE ONLY IN COMBINATION WITH CODE C!
   Flachsteckergehaeuse mit Widerstand nur in Kombination mit Kodierung C moeglich!
10. WARPAGE PERMITTED TO . . .
    Verzug zulässig bis . . .

TE ORDER-NO. TE Bestell-Nr.	REV.	QTY Stück	MATERIAL	COLOUR Farbe	DESCRIPTION Beschreibung	POS.	REV	ITEM
2-1394766-2	C	1	-	-	Resistor, 120Ω Widerstand, 120Ω	6	A	4
		2	CUSN4	GOLD vergoldet	2.8 MM ACTION PIN BAR, 3POS (C) 2.8 mm Action Pin Streifen, 3pol	5	B	
		2	CUSN4	GOLD vergoldet	2.8 MM TAB U-BAR, 6POS 2.8 mm Flachstecker U-Kontakreihe, 6pol	4	B	
		1	PBT-GF10	NATURE natur	2.8 MM TAB HSG. , CODING B 2.8 mm Flachsteckergehaeuse, Kodierung B	3	A	
2-1394766-1	C	2	CUSN4	GOLD vergoldet	2.8 MM ACTION PIN BAR, 3POS (C) 2.8 mm Action Pin Streifen, 3pol	5	B	3
		2	CUSN4	GOLD vergoldet	2.8 MM TAB U-BAR, 6POS 2.8 mm Flachstecker U-Kontakreihe, 6pol	4	B	
		1	PBT-GF10	NATURE natur	2.8 MM TAB HSG. , CODING B 2.8 mm Flachsteckergehaeuse, Kodierung B	3	A	
3-1394766-2	C	1	-	-	Resistor, 120Ω Widerstand, 120Ω	6	A	2
		2	CUSN4	TINNED verzinnt	2.8 MM ACTION PIN BAR, 3POS (C) 2.8 mm Action Pin Streifen, 3pol	5	B	
		2	CUSN4	TINNED verzinnt	2.8 MM TAB U-BAR, 6POS 2.8 mm Flachstecker U-Kontakreihe, 6pol	4	B	
		1	PBT-GF10	LIGHTBLUE lichtblau	2.8 MM TAB HSG. , CODING C 2.8 mm Flachsteckergehaeuse, Kodierung C	3	A	
3-1394766-1	C	2	CUSN4	TINNED verzinnt	2.8 MM ACTION PIN BAR, 3POS (C) 2.8 mm Action Pin Streifen, 3pol	5	B	1
		2	CUSN4	TINNED verzinnt	2.8 MM TAB U-BAR, 6POS 2.8 mm Flachstecker U-Kontakreihe, 6pol	4	B	
		1	PBT-GF10	LIGHTBLUE lichtblau	2.8 MM TAB HSG. , CODING C 2.8 mm Flachsteckergehaeuse, Kodierung C	3	A	

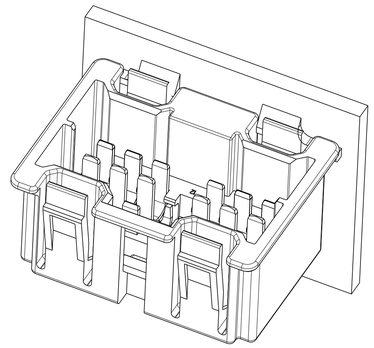

WALL MOUNTING
Wandbefestigung

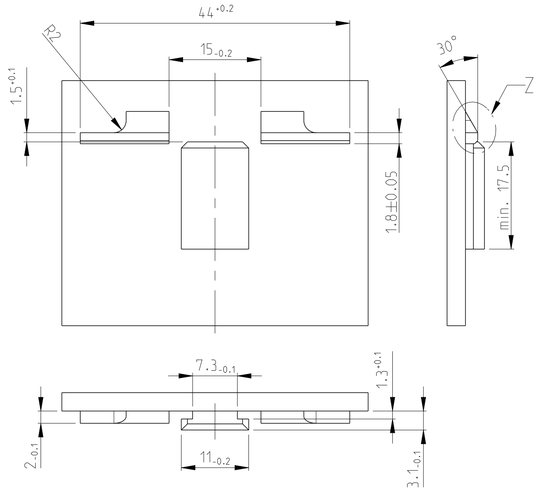

DETAIL Z
Einzelheit
SCALE 5:1
Maßstab

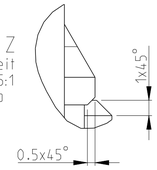

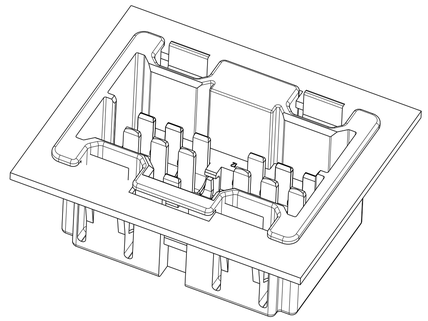

PANEL MOUNTING
Chassis- Befestigung

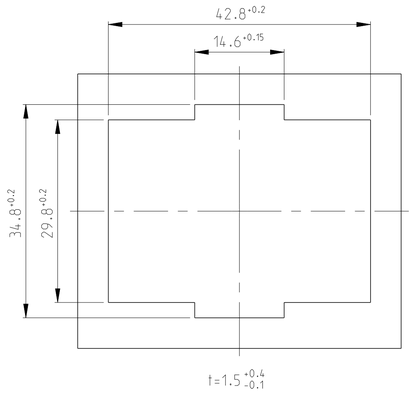

FURTHER CODINGS FOR TAB HOUSING WITHOUT RESISTOR
Weitere Kodierungsmoeglichkeiten fuer Flachsteckergehaeuse ohne Widerstand

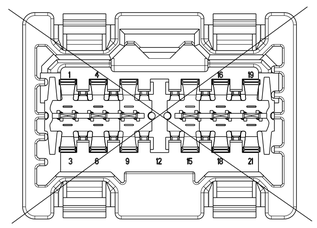

CODING A
Kodierung A

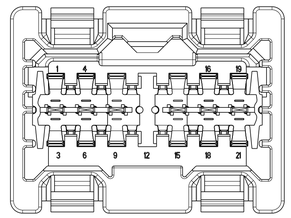

CODING B
Kodierung B

THIS DRAWING IS A CONTROLLED DOCUMENT.
DIESES ZEICHNUNGSDOKUMENT WIRD DURCH AMP INCORPORATED KONTROLLIERT.
ANDERUNGEN, DIE DEM TECHNISCHEN FORTSCHRITT DIENEN, SIND VORBEHALTEN.
DEN ANFORDERUNGEN DES ANGEWENDETEN STANDARDS ENTSPRECHEN.

DIMENSIONS: MASSEINHEITEN: mm
TOLERANCES UNLESS OTHERWISE SPECIFIED: ACC. TO ISO 8015 ACC. TO DIN 16901-M0
0 PLC ±
1 PLC ±
2 PLC ±
3 PLC ±
4 PLC ±
ANGLES/WINKEL ±2°

MATERIAL: SEE TABLE / siehe Tabelle
FINISH/OBERFLAECHE/FARBE: SEE TABLE / siehe Tabelle

DWN	H. Hinrichs	04DEC2000
CHK	C. Eberwein	22JAN2001
APVD	C. Eberwein	05FEB2010

PRODUCT SPEC PRODUKTSPEZ. 108-18879
APPLICATION SPEC VERARBEITUNGSSPEZ. –
WEIGHT GEWICHT 17g

TE Connectivity

NAME: 2.8MM TAB HOUSING, ASSY, FOR CAN SIGNAL, 2x9POS.
2.8mm Flachsteckergehaeuse, assy. fuer CAN- SIGNAL, 2x9pol.

SIZE A1 | CAGE CODE | DRAWING NO ZEICHNUNGS-NR. C-1394766 | RESTRICTED TO NUR FUER –

CUSTOMER DRAWING / KUNDENZEICHNUNG | SCALE MASSSTAB 2:1 | SHEET BLATT 1 OF VON 1 | REV C

4805 (3/11)

Downloaded From Oneyac.com

单击下面可查看定价，库存，交付和生命周期等信息

>>TE Connectivity(泰科)

Downloaded From Oneyac.com