A2

N° C142495

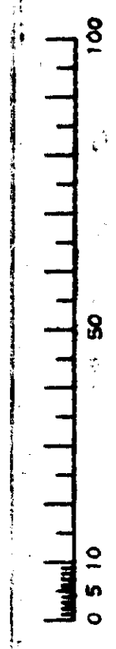

TROUS POUR MONTAGE DU CONNECTEUR SUR C.I.

EPAISSEUR: 1,6±0,15

TOLERANCE: ±0,1

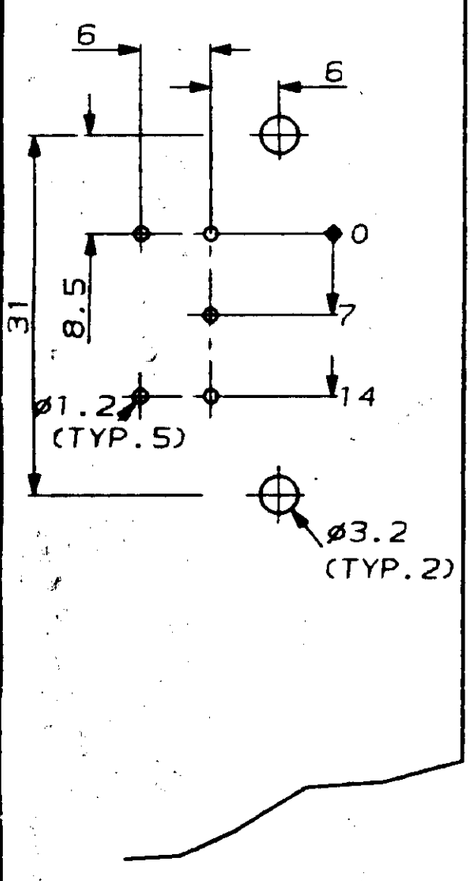

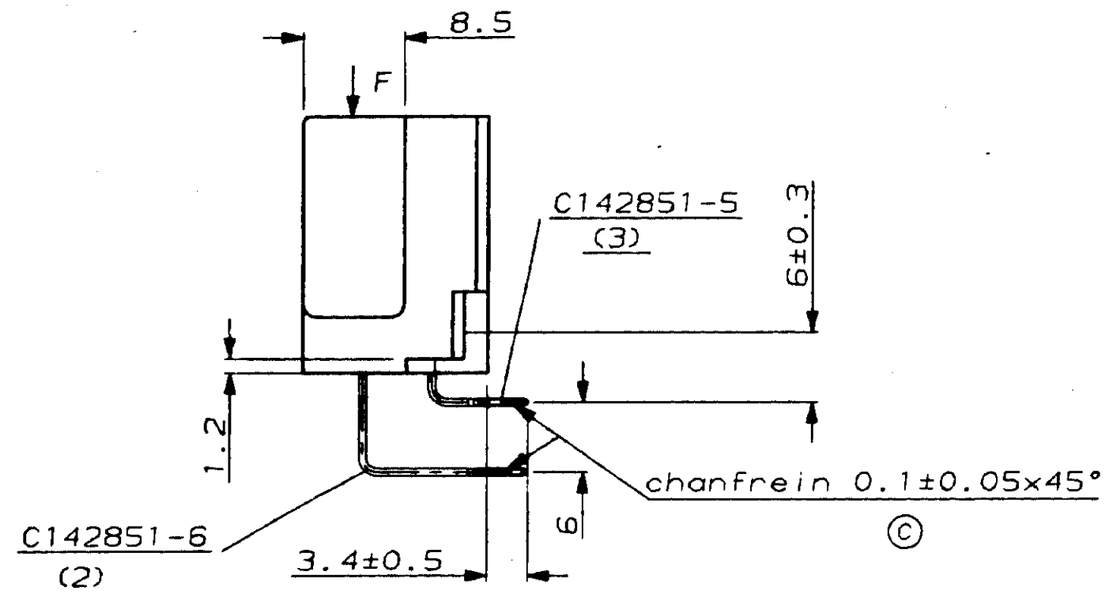

DETAIL CHANFREIN

VUE H

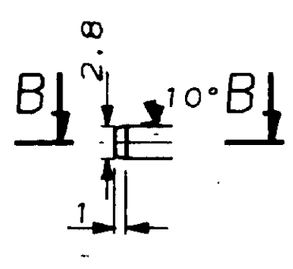

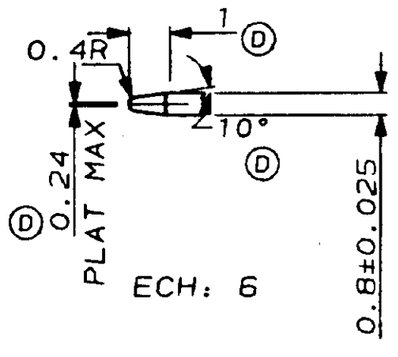

ECH: 6

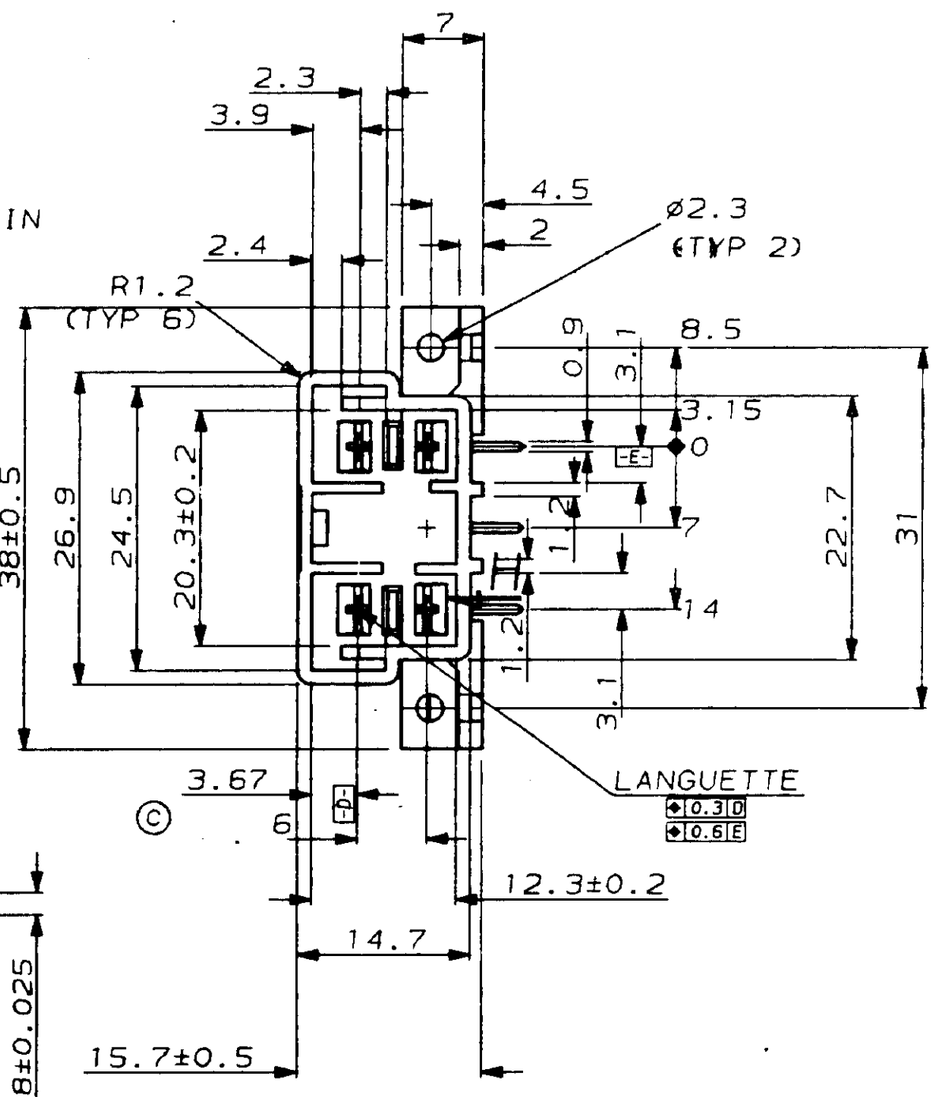

SECTION B-B

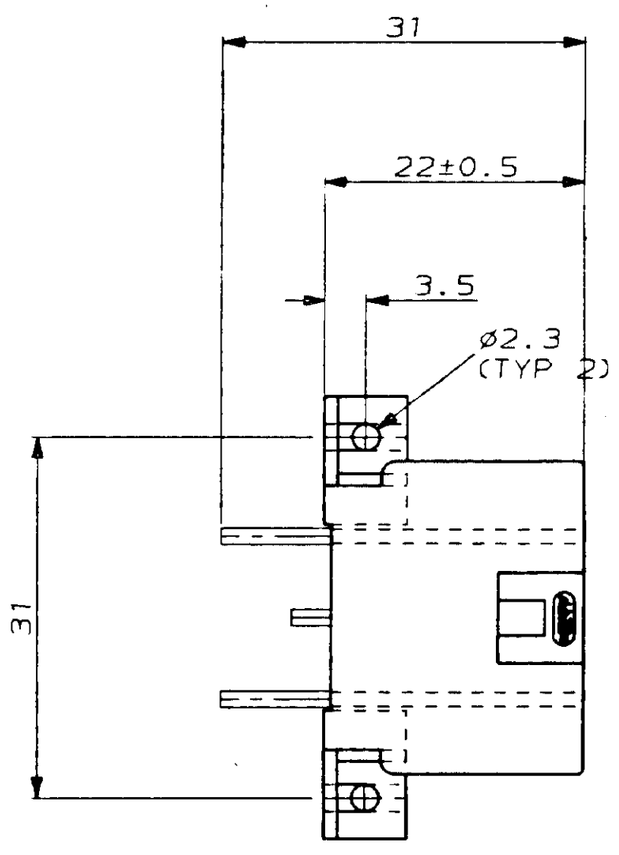

(tableau de detrompage)
VUE: F

C142495-1

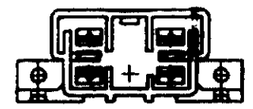

C142495-2

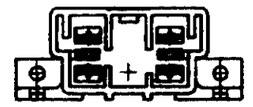

C142495-3

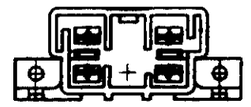

C142495-4

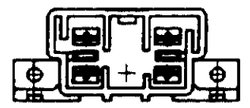

GRIS	" -4
MARRON	" -3
NOIR	" -2
NATUREL OU BLANC	C142495-1
(couleur)	REF.

REV	MODIFICATIONS	DES	DATE
-	-	-	-
-	-	-	-
-	-	-	-
-	-	-	-
D	REVISE	RP	1.93
C1	REVISE	RP	3.92
C	REVISE	RP	9.88
B2	REVISE	RP	5.88
B1	AJOUTE DETAIL H	RP	10.88
B	REVISE	RP	3.88
A	REVISE	RP	12.86

NUMERO	DESCRIPTION	OBSERVATION	REP.

©19-- BY AMP INCORPORATED ALL RIGHTS RESERVED. AMP PRODUCTS COVERED BY PATENTS AND/OR PATENTS PENDING

DESSIN CLIENT UNIQUEMENT POUR REFERENCES

DESSINE LE 28.9.88 PAR R.PATIN

VERIFIE LE - PAR -

PLAN FAIT EN CAO ne pas modifier le calque

MATIERE: BOITIER : NYLON 6/6

FINITION: LANGUETTES : LAITON ETAME

DIMENS. FIL - ISOLANT -

TOLERANCES SAUF INDICATION ± 0,3 ± 5°

ECHELLE 6:1

AMP — AMP DE FRANCE 95301 PONTOISE

CLASSE

TYPE

DOC F C N° C142495 REV D

PORTE-LANGUETTES TYPE HORIZONTAL 5 VOIES MIC

1/1

DIST -

AMP 1254/03-83

PLAN CLIENT

Downloaded From Oneyac.com

单击下面可查看定价，库存，交付和生命周期等信息

>>TE Connectivity(泰科)

Downloaded From Oneyac.com