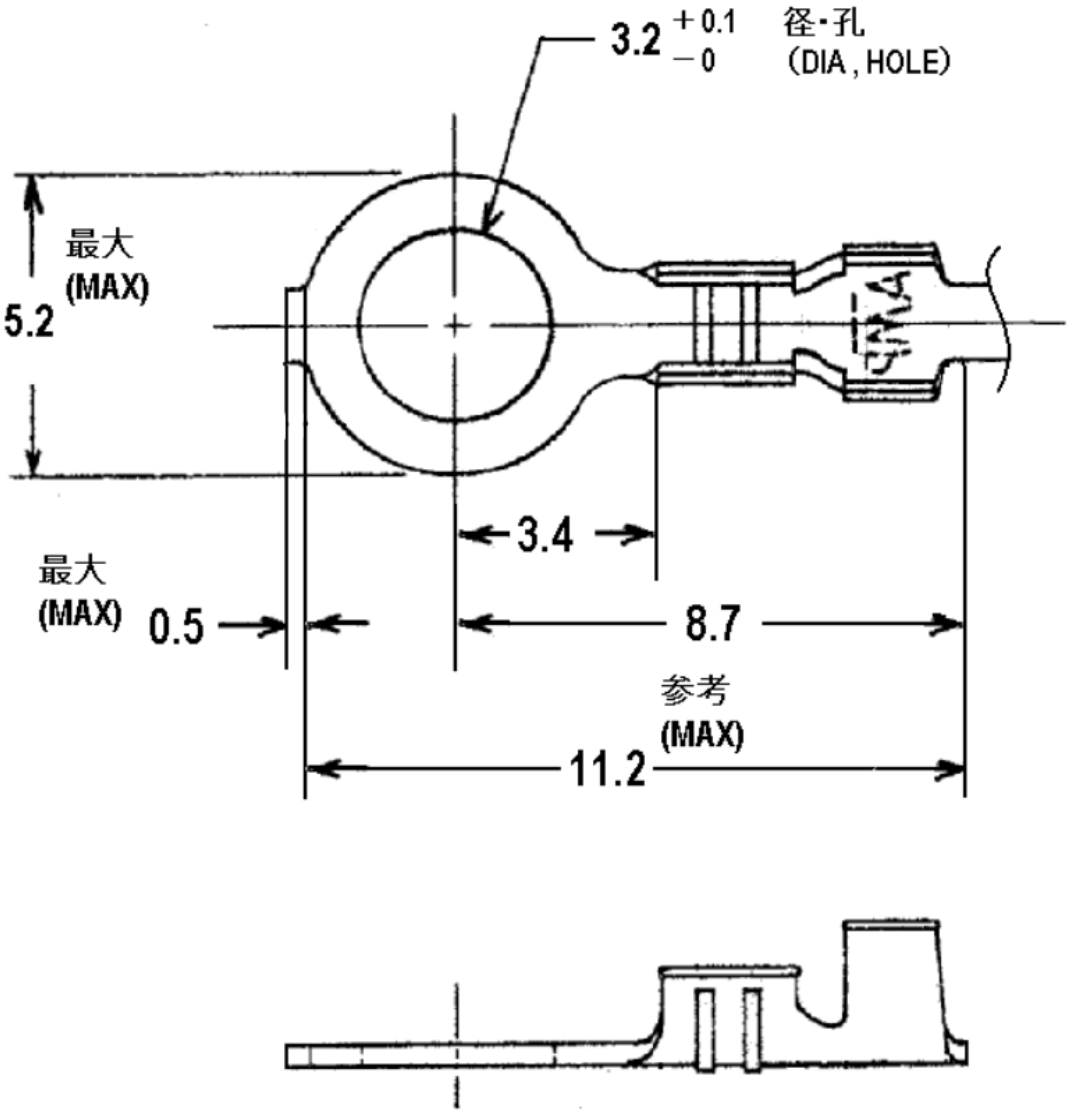

Ni下地・錫めっき	黄銅 板厚 0.36	170022-3
錫めっき	黄銅 板厚 0.36	170022-2
〃	黄銅 板厚 0.36	170022-1
仕上	材料	型番

LTR.	変更 (REVISION RECORD)	DR.	CHK.	DATE
D	REVISED	S.I	N.Y	29JAN '07
C	ADDED -2 (J91-5923 P-DWG REV. E)			
B	CHANGED WIRE RANGE (P-DWG REV. D)			
A	REVISED WIRE RANGE (IN mm²)	N.H		

DR. N. IRIE DE.
CHK. APP.

©1961年日本AMP(株)において版権所有。AMP製品に基づく、特許又は特許出願中
© 1961 BY AMP (Japan), Ltd. ALL RIGHTS RESERVED. AMP PRODUCTS COVERED BY PATENTS AND/OR PATENTS PENDING

参考図面 (CUSTOMER COPY) (REFERENCE ONLY)

材料 (MATERIAL) 表参照
仕上 (FINISH) 表参照
適合電線断面積 (WIRE RANGE) 0.12～0.35 mm² (AWG 26～22)
絶縁外径 (INSULATION DIA) 1.3～1.6 mm (.050～.060IN)
分類 (CLASS) リング
型式 (TYPE) オートマチック (AUTOMATIC)

tyco Electronics
Tyco Electronics AMP K.K.
Kawasaki, Japan

一般公差 TOLERANCE EXCEPT AS NOTED	尺度 (SCALE)	LOG	SIZE	番号 (NO)	REV.
±0.4 ±0.005 (±.015") ±1° 0'	5-1	J	A	C-170022	D

名称 (NAME) 丸型端子 (RING TONGUE WIRE TERMINAL)

図番 (NUMBER) C-170022

単位：粍 DIMENSIONS IN MM. DO NOT SCALE PRINT

PRINT DIST

AMP J 030-1

Downloaded From Oneyac.com

单击下面可查看定价，库存，交付和生命周期等信息

>>TE Connectivity(泰科)

Downloaded From Oneyac.com