一般公差	
10以下	± 0.2
10を越え30以下	± 0.25
30を越え100以下	± 0.3
角度	± 3°

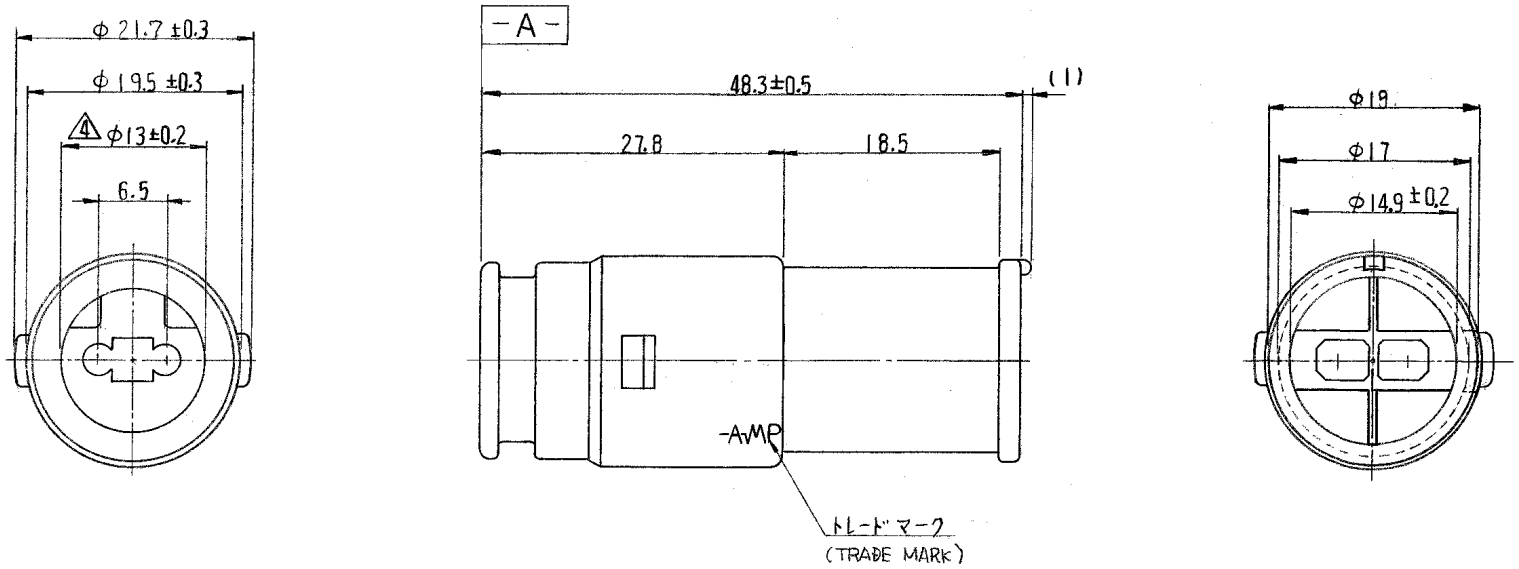

注;
1. 嵌合相手ハウジング型番 172198
2. 使用端子型番 170279
3. 型番 172198 と嵌合時に干渉なく所定の機能を満足する事
④ -A- 面から 22mmの所で測定
5. 適用製品規格番号 108-5136.

NOTE;
1. THE MATING COUNTERPART NUMBER: 172198
2. APPLIED CONTACT: P/N 170279
3. TO BE MATE WITH PLUG HOUSING(P/N 172198) SMOOTHLY
④ TO BE MEASURED AT 22mm FROM -A-
5. APPLICABLE PRODUCT SPEC. NUMBER: 108-5136

ITEM NO.	番号 (P/N)	色 (COLOR)
	172199-4	緑 (GREEN)
	172199-2	黒 (BLACK)
	172199-1	自然色 (NATURAL)

LTR.	変更 (REVISION RECORD)	DR.	CHK.	DATE
B2	REVISED ECR-16-017008	TS	KB	27DEC 2016
B1	-4 OBSOLETE J-1357	K.Y	A.T	5/15 '92
B	灰色追加(J-10513)	D.M	Y.M	7/16 '88
A1	黄色追加(P-DWG REV.A)	K.O	Z.T	5/27/82
A	変更 (P-DWG REV.A)	M.N		1/9/81
0	作成 J80-1534	K.Y	M.N	12/26/79

番号 (NUMBER) C-172199

組立部品 (REQUIRED PER ASSEMBLY)

記事 (DESCRIPTION)

番号 (NUMBER)

名称 (NAME) 番号 (P/N) 携帯 (REMARKS) 色 (COLOR) ITEM NO.

©1991-2016 タイコエレクトロニクス ジャパン合同会社 TE Connectivity Ltd. グループ
©1991-2016 Tyco Electronics Japan G.K., a TE Connectivity Ltd. Company All Rights Reserved

参考図面 (CUSTOMER COPY) (REFERENCE ONLY)

材料 (MATERIAL) 耐熱 66 ナイロン (HEAT RESISTING 66 NYLON)
仕上 (FINISH) 色: 表参照 (COLOR: SEE TABLE)
撚合電線断面積 (WIRE RANGE) mm² (AWG)
被覆外径 (INSULATION DIA.) mm (IN)
DR. K. Yuasa 12/19/79
CHK. A. Tomita 12/20/79
DE. H. Joseph 12/21/79
APP. Y. Sato 12/26/79
一般公差 (TOLERANCE EXCEPT AS NOTED) ±0.4 ±1.0
尺度 (SCALE) 2-1
TE Connectivity
分類 (CLASS)
型式 (TYPE)
LOC J SIZE B 番号 (NO) C-172199 REV. B2
名称 (NAME) 2極 エコノシール シリーズ "J" コネクタ キャップ ハウジング
2 POS. ECONOSEAL SERIES "J" CONNECTOR CAP HOUSING

単位: 粍 DIMENSIONS IN MM. DO NOT SCALE PRINT

AMP J 030-2

Downloaded From Oneyac.com

单击下面可查看定价，库存，交付和生命周期等信息

>>TE Connectivity(泰科)

Downloaded From Oneyac.com