NUMBER C-176276

METRIC 三角法(3rd ANGLE PROJECTION)

単位:mm DIMENSIONS IN MM. DO NOT SCALE PRINT

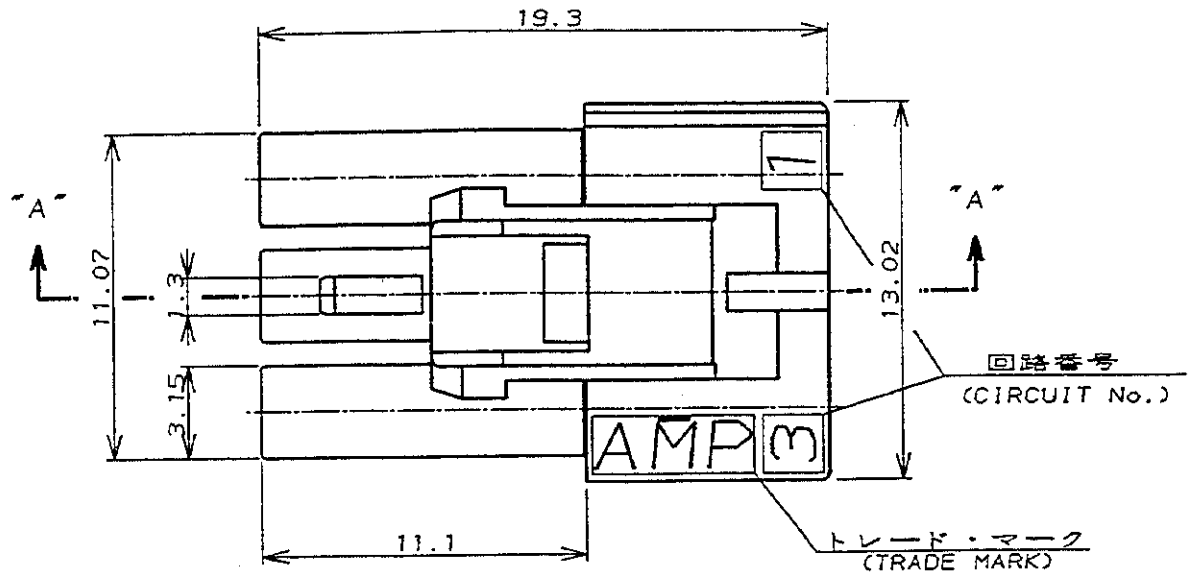

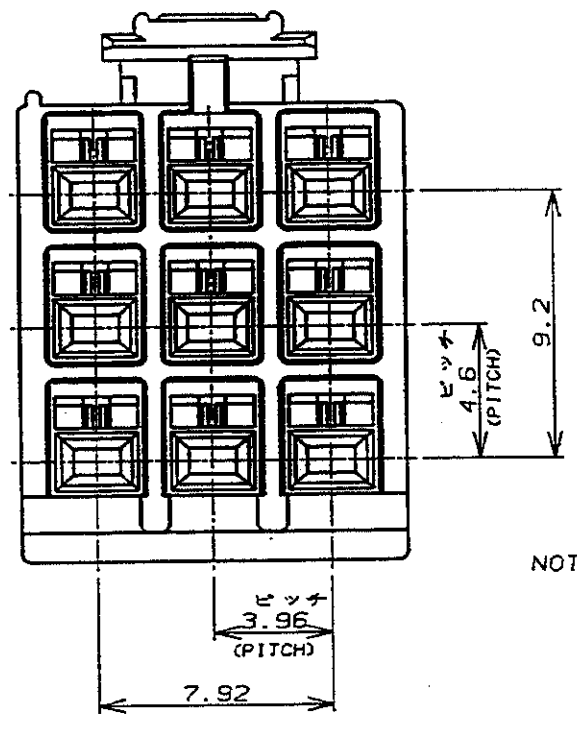

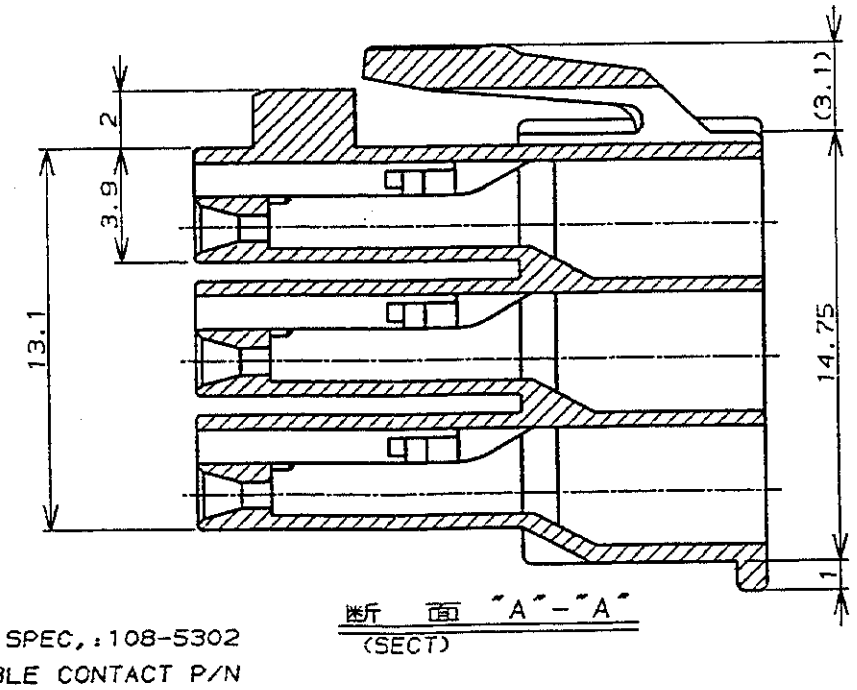

断面 "A"-"A"
(SECT)

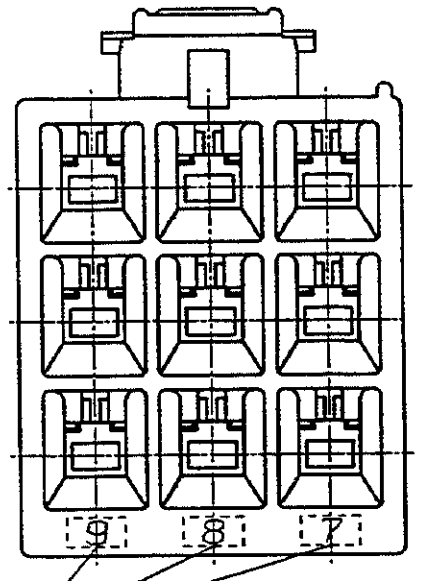

回路番号
(CIRCUIT No.)

NOTES;

1. PRODUCT SPEC,:108-5302
2. APPLICABLE CONTACT P/N
   REC CONTACT:175152-□(#20-#16AWG)
   :175151-□(#26-#22AWG)
3. MATING CONN,P/N
   CAP HSG:176287-□ (FREE HANGING)
   176297-□ (PANEL MOUNT)
   TAB CONTACT:175150-□(#20-#16AWG)
   175149-□(#26-#22AWG)
4. INSTRUCTION SHEET : IS-503J

注:

1. 適用製品規格:108-5302
2. 適用コンタクト型番
   リセ・コンタクト:175152-□(#20-#16AWG)
   175151-□(#26-#22AWG)
3. 嵌合相手側製品型番
   キャップ・ハウジング:176287-□(宙吊りタイプ)
   176297-□(パネル取付タイプ)
   タブ・コンタクト:175150-□(#20-#16AWG)
   175149-□(#26-#22AWG)
4. 取扱説明書 : IS-503J

黒 (BLACK)	9	176276-9
青 (BLUE)	↑	↑ -6
黄 (YELLOW)		-4
赤 (RED)	↓	↓ -2
自然色(NATURAL)	9	176276-1
ハウジング色調 (HOUSING COLOR)	極数 (Pos.)	型番 (P/N)

LTR	変更 (REVISION RECORD)	DR	CHK	DATE
B	改訂 FJ00-0006-93	M.S	[illegible]	18JAN '93
A1	改訂 J-0154	M.S	Y.F	6/13 '91
A	改訂 J-12193	M.S	Y.F	11/8 '89
0	作成 J-12119	M.S	Y.F	10/13 '89

© 19 年 日本エー・エム・ピー株式会社 © 19 BY AMP (Japan) LTD.

AMP 日本エー・エム・ピー株式会社 Tokyo, Japan

圧着電線断面積 (WIRE RANGE)	被覆外径 (INSULATION DIA.)
—/— mm² (AWG -)	—/— mmφ
材料 (MATERIAL) 6/6 ナイロン (UL94V-0) 6/6 NYLON (UL94V-0)	仕上 (FINISH) —/—
DR. M.SHINDO 11/8 '89	DE. M.SHINDO '89 11/13
CHK. Y.FUJITA '89 11/13	APP. N.ONOUE '89 11/13

名称 (NAME) AMPユニバーサルパワーコネクタ 9極
3.96mmピッチ プラグハウジング (3列タイプ)
AMP UNIVERSAL POWER CONN. 3.96mm PITCH PLUG HOUSING 9 Pos (TPL ROW)

一般公差: 10以下 ±0.2; 10を超え30以下 ±0.25; 30を超え100以下 ±0.3; 角度 ±3°

SIZE A3 | LOC J | 番号 (No.) C-176276

尺度 (SCALE) —/— | REV. B | SHEET 1 OF 1

(CUSTOMER DRAWING) 参考図面

AMP-J REV.10/'83

PRINT DIST

Downloaded From Oneyac.com

单击下面可查看定价，库存，交付和生命周期等信息

>>TE Connectivity(泰科)

Downloaded From Oneyac.com