THIS DRAWING IS UNPUBLISHED.
VERTRAULICHE UNVEROEFFENTLICHTE ZEICHNUNG.
© COPYRIGHT 1996 BY AMP INCORPORATED. ALL RIGHTS RESERVED.
ALLE RECHTE VORBEHALTEN.

RELEASED FOR PUBLICATION ,1995.
FREI FUER VEROEFFENTLICHUNG

MATED WITH:
PASSEND ZU: –

LOC A1 DIST –

PROJECT NR.: 95-52199

REVISIONS
ANDERUNGEN

P	LTR	DESCRIPTION BESCHREIBUNG	DATE	DWN	APVD
	A	Zeichnung erstellt	10 OCT 96	Schmitt	–
	A1	Zeichnung ueberarbeitet	28 MAY 98	KBWWE	–
	A2	SEE PCN EG00 0218 02	24-JAN-02	HSCH	VB

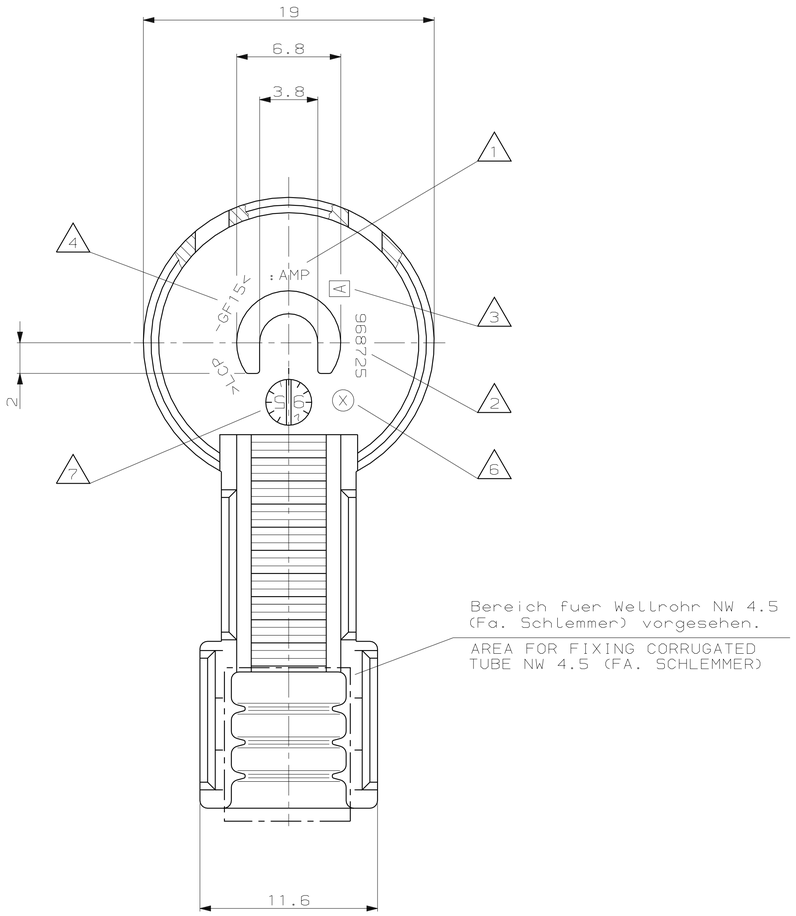

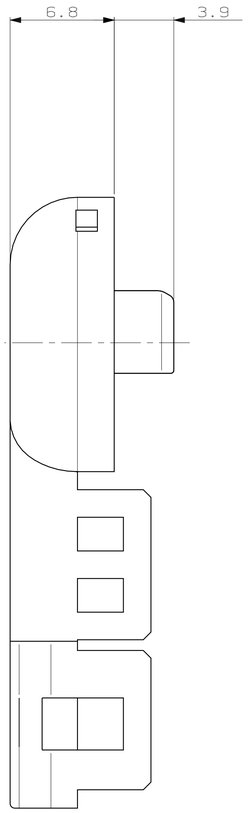

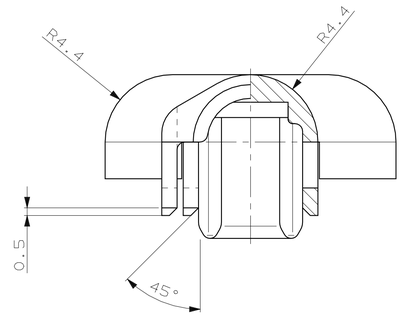

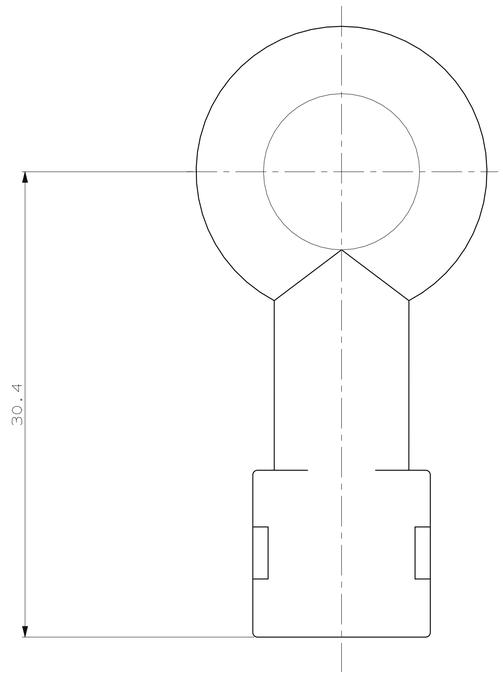

Bemerkungen
NOTES

1. AMP-Logo
   AMP-LOGO
2. Bestell-Nummer
   ORDER-NUMBER
3. Werkzeugaenderungsindex
   REVISIONS-NUMBER
4. Werkstoffkennzeichnung
   MATERIAL MARKING
5. –
   –
6. Nestmarkierung
   CAVITY MARKING
7. Produktions-Datum
   PRODUCTION-DATE

Passend zu AMP-Gegenstück:
MATED WITH AMP-COUNTERPART:

Buchsengehäuse 0-967568-1
SOCKET HOUSING 0-967568-1

Product Spezification
108-18589-1
Application Spezification
114-18209-0

Nur fuer Leiter mit Isolationsdurchmesser $3.7_{-0.4}$ mm.
ONLY FOR CABLE WITH ISOLATIONDIAMETER $3.7_{-0.4}$ MM.

120°C VERSION AMP-PN. 0-968728-1
200°C VERSION AMP-PN. 0-968725-1

(A2) Ersatzteilpackung
SPAREPARTKIT 0-1452441-1

THIS DRAWING IS A CONTROLLED DOCUMENT FOR AMP INCORPORATED. IT IS SUBJECT TO CHANGE AND THE CONTROLLING ENGINEERING ORGANIZATION SHOULD BE CONTACTED FOR THE LATEST REVISION. DIESES ZEICHNUNGSDOKUMENT WIRD DURCH AMP INCORPORATED KONTROLLIERT, UND UNTERLIEGT DER ÄNDERUNG. DIE ZUSTÄNDIGE ENTWICKLUNGSORGANISATION SOLLTE DEN JEWEILS LETZTGÜLTIGEN ÄNDERUNGSSTAND ERFRAGEN. SIE AUF ANFRAGE.

DIMENSIONS: mm
TOLERANCES UNLESS OTHERWISE SPECIFIED:
ALLGEMEINTOLERANZEN
n: ISO 8015
DIN 7168 m mH E
DIN 16901 – 140
0 PLC ±0.2mm
1 PLC ±0.2mm
2 PLC ±0.2mm
3 PLC ±
ANGLES/WINKEL ±3°
FINISH/OBERFLAECHE/FARBE –
MATERIAL –

DWN H.Schmitt 10 OCT 96
CHK V.Bergmann 24-JAN-02
APVD –
PRODUCT SPEC PRODUKTSPEZ. –
APPLICATION SPEC VERARBEITUNGSSPEZ. –
WEIGHT GEWICHT –

AMP
AMP Deutschland GmbH
D - 63225 Langen

NAME
COVER (200°C VERSION)
Deckel (200°C Version)

SIZE A1 | CAGE CODE 00779 | DRAWING NO ZEICHNUNGS-NR. C-968725 | RESTRICTED TO NUR FUER –

CUSTOMER DRAWING /KUNDENZEICHNUNG | MASSSTAB 5:1 | BLATT 1 OF VON 1 | REV A2

AMP 4805 REV 27JUN96

Downloaded From Oneyac.com

24-JAN-02 13:04:02 ds5200 s_968725_1.c (in EDM)

单击下面可查看定价，库存，交付和生命周期等信息

>>TE Connectivity(泰科)

Downloaded From Oneyac.com