THIS DRAWING IS UNPUBLISHED
VERTRAULICH UNVEROEFFENTLICHTE ZEICHNUNG
© COPYRIGHT 2008 - ALL RIGHTS RESERVED.
ALLE RECHTE VORBEHALTEN.

RELEASED FOR PUBLICATION JUN 2009
FREI FUER VEROEFFENTLICHUNG

MATED WITH:
PASSEND ZU:
SEE NOTE 9

1-1564532-1 AS SHOWN
1-1564532-1 wie gezeigt

LOC	DIST
AI	-

PROJECT NR.: EGATN08277

REVISIONS
ABAENDERUNGEN

P	LTR	DESCRIPTION BESCHREIBUNG	DATE	DWN	APVD
	J1	DETAILS SEE PCN E-15-005227	01APR2015	Mah.	Gilch
	J2	DETAILS SEE PCN E-16-001359	27APR2016	MAH.	GILC
	J3	DETAILS SEE PCN E-17-000848	19JAN2017	HO.	GILC
	J4	TABLE UPDATE WITH AVAILABLE SLIDES	28JUL2020	MAH.	GILC

CUT OFF (SYMMETRIC)
Befestigungsausschnitt (symmetrisch)

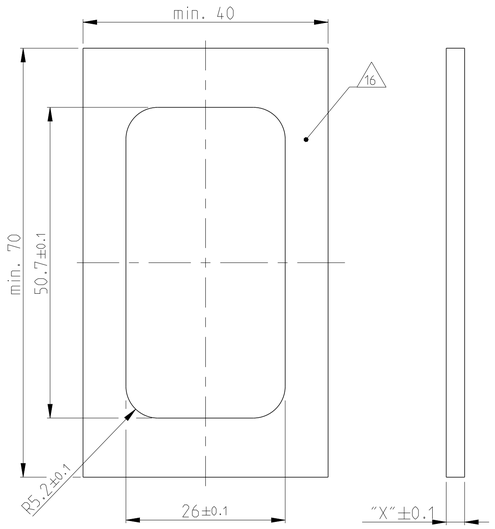

CUT OFF WITH POLARISATION
Befestigungsausschnitt mit Polarisation

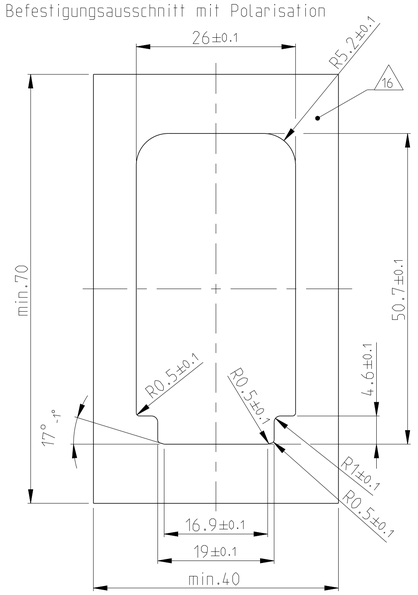

FIXING WITH SLIDE Befestigung mit Schieber		
WALL THICKNESS "X" Wandstaerke "X"	TE ORDER NO. TE Best. Nr.	
1.0mm	N.N.	
1.5mm	0-1564411-5	
1.6mm	0-1564411-8	J4
2.0mm	0-1564411-7	J4
2.5mm	0-1564411-2	
3.0mm	0-1564411-1	
3.5mm	0-1564411-6	
4.0mm	N.N.	

POLARISATION FEATURE
Polarisation-Merkmal

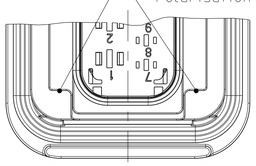

SLIDE FROM BOTH DIRECTIONS MOUNTABLE
Schieber von beiden Seiten montierbar

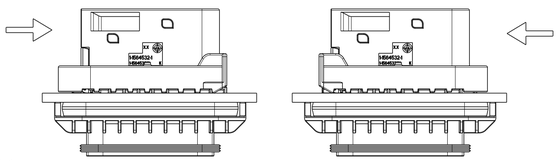

1:1

CODING "A"
Kodierung

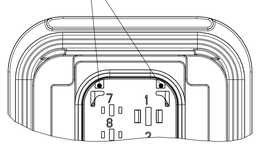

PN: 1-1564532-1

CODING "C"
Kodierung

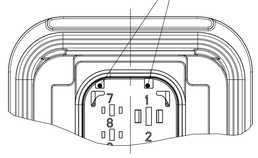

PN: 3-1564532-1

CODING "B"
Kodierung

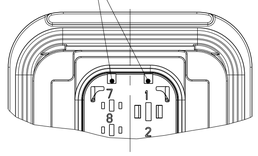

PN: 2-1564532-1

CODING "D"
Kodierung

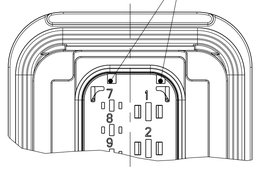

PN: 4-1564532-1

NOTES
Bemerkungen

1. TE ORDER-NO.
TE Bestell-Nr.

2. CAVITY NUMBERING
Kammerbezeichnung

3. PRODUCTION DATE
Produktionsdatum

4. LETTER-INSERT FOR THE REVISION STATUS OF THE MOULD
Schriftsatz für Änderungszustand des Werkzeuges

5. MATERIAL MARKING ACCORDING TO VDA 260
Werkstoffkennzeichnung nach VDA 260

6 BULK PACKAGING IN CORRUGATED BOX
Schuettgut im Versandkarton

7. MOULD CAVITY MARKING
Nestmarkierung

8. TE LOGO
TE Logo

9 SUITABLE COUNTERPART SEE DRAWING: 1563878
passendes Gegenstueck siehe Zeichnung: 1563878

10. CAVITIES MATED WITH TAB 1.6 x 0.6 MM (SWS)
SEE PRODUCT GROUP DRAWING
TE NO: 1355055
MAX. WIRE SIZE: 1.0mm² FLR

WIRE SIZE: 1.5mm² FLR PERMITTED ONLY IN ASSOCIATION WITH
SINGLE WIRE SEALING PN 0-2287497-1
ALLOWED TEMPERATURE 120 DEGREE CELSIUS

Kontaktkammer passend fuer Flachstecker 1.6x0.6 mm (EDS)
siehe Produktgruppenzeichnung
TE Nr: 1355055
max. Drahtgroessenbereich: 1.0mm² FLR

Es ist ein Drahtgroessenbereich von 1.5mm² FLR nur in Verbindung
mit der Einzelleiterdichtung PN 0-2287497-1
bis zu 120°C zugelassen

11. CAVITIES MATED WITH TAB 2.8 x 0.8 MM (SWS)
SEE PRODUCT GROUP DRAWING
TE NO: 1355052
MAX. WIRE SIZE: 2.5mm² FLR (AWG 12 TXL)
Kontaktkammer passend fuer Flachstecker 2.8 x 0.8 mm (EDS)
siehe Produktgruppenzeichnung
TE Nr: 1355052
max. Drahtgroessenbereich: 2.5mm² FLR (AWG 12 TXL)

12. INTERFACE ACC. Drawing: 114-18799-1
Kragenanschluss nach Zeichnung: 114-18799-1

13. MATED WITH COVER SEE DRAWING: 1670865. 1670866
Passend zu Kappe siehe Zeichnung: 1670865. 1670866

14. SLIDING DISTANCE OF SECONDARY LOCKING
Verschiebeweg der zweiten Kontaktsicherung

15 MALFUNCTION CAUSED BY LAQUER IS NOT COVERED BY TE WARRANTY
Funktionsbeeinträchtigung durch Lackieren. liegt nicht im Einfluss und Gewaehrleistungsumfang von TE

16. SEALING SURFACE CUTOFF
Dichtflaeche Blechausschnitt

SURFACE ROUGHNESS Ra MAX. 1.8µm OR LESS FOR METAL PARTS.
Werkzeugoberflaeche Ra Max. 1.8µm oder weniger fuer Metallteile

SURFACE ROUGHNESS MIN. VDI 3400 - CLASS 24 FOR PLASTIC PARTS.
Werkzeugoberflaeche Min. VDI 3400 - Class 24 fuer Kunststoffteile.

THE FLATNESS MUST BE WITHIN THE TOLERANCE OF THE SHEET. THEREFORE WITHIN ±0.1MM.
Die Ebenheit muss innerhalb der Toleranz des Blechs liegen bei (±0.1mm)

NO SINK MARKS. EJECTOR. DRAFT. DENTS. SCRATCHES. RECESSES ON THE SEALING AREA ALLOWED.
Keine Einfaltstellen. Auswerfer. Ausformschraegen. Delle. Kratzer. Absaetze zulaessig.

SECTION G-G
Schnitt

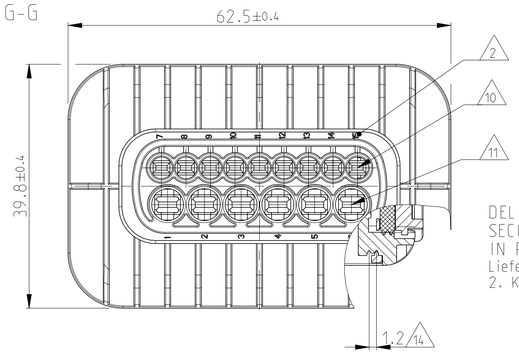

DELIVERY CONDITION:
SECONDARY LOCKING DEVICE
IN PRE-LOCKED POSITION
Lieferzustand:
2. Kontaktsicherung in Vorraststellung

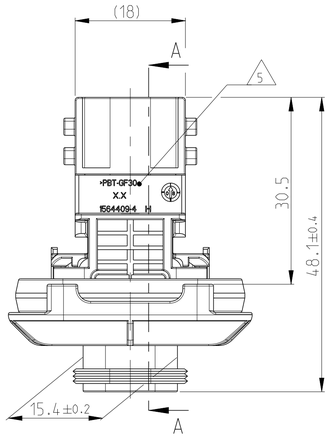

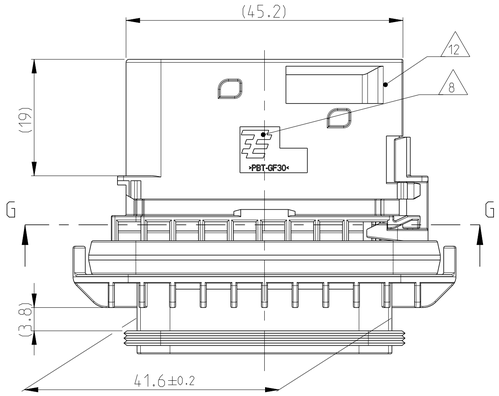

SECTION A-A
Schnitt

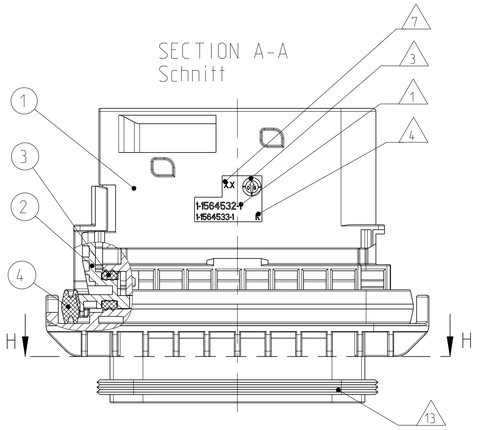

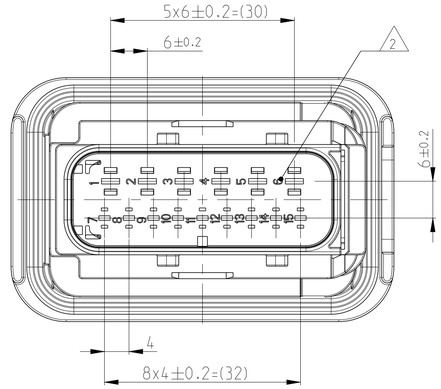

SECTION H-H
Schnitt

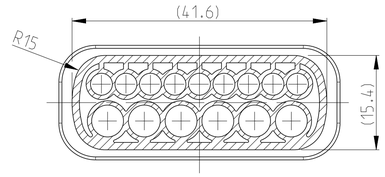

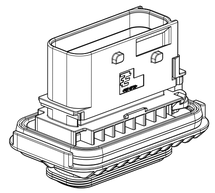

1:1

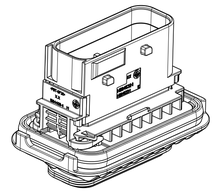

1:1

TE ORDER-NO. TE Bestell-Nr.	REV.	NO. OF POS. Polzahl	CODE Kodierung	QUANTITY Stueck								ITEM NO ASSY
4-1564532-1	J	15	D	1	-	-	-	1	1	1	1	4
3-1564532-1	J	15	C	1	-	-	1	-	1	1	1	3
2-1564532-1	J	15	B	1	-	1	-	-	1	1	1	2
1-1564532-1	J	15	A	1	1	-	-	-	1	1	1	1

ITEM NO	DESCRIPTION Beschreibung	COLOUR Farbe	MATERIAL
1	15POS. TAB HOUSING CODE "A" 15pos. TAB HSG.ASSY Kod. "A"	BLACK schwarz	PBT-GF30 / V-0
1	15POS. TAB HOUSING CODE "B" 15pos. Flachsteckergehaeuse Kod. "B"	GREY grau	PBT-GF30 / V-0
1	15POS. TAB HOUSING CODE "C" 15pos. Flachsteckergehaeuse Kod. "C"	GREEN gruen	PBT-GF30 / V-0
1	15POS. TAB HOUSING CODE "D" 15pos. TAB HSG.ASSY Kod. "D"	BLUE blau	PBT-GF30 / V-0
2	SECONDARY LOCKING DEVICE zweite Kontaktsicherung	YELLOW gelb	PBT-GF30 / V-0
3	SEAL FOR SECONDARY LOCKING DEVICE Dichtung fuer zweite Kontaktsicherung	WHITE weiss	MVQ
4	AXIAL SEAL 3357 Axialdichtung 3357	GREEN gruen	MVQ

THIS DRAWING IS A CONTROLLED DOCUMENT.
DIESES ZEICHNUNGSDOKUMENT WIRD DURCH AMP INCORPORATED KONTROLLIERT.
ANDERUNGEN SIND NUR MIT SCHRIFTLICHER ZUSTIMMUNG DER FIRMA AMP GESTATTET.
DEN ANGELS.DISTRIBUTEUREN HERKOMMENDSTAND ERFAHRE DIE AUF ANFRAGE.

DIMENSIONS: MASSEINHEITEN: mm
TOLERANCES UNLESS OTHERWISE SPECIFIED: ALLGEMEINTOLERANZEN
1 PLC ±
2 PLC ±
3 PLC ±
PLC ±
DIN 16901-1&0
ANGLES/WINKEL ±2°
MATERIAL: SEE TABLE / siehe Tabelle
FINISH/OBERFLAECHE/FARBE: SEE TABLE / siehe Tabelle

DWN	Shilpa Bhavikatti	16JUN2009
CHK	J.Granzow	18JUN2009
APVD	C.Eberwein	19JUN2009
PRODUCT SPEC PRODUKTSPEZ.	108-94020	
APPLICATION SPEC VERARBEITUNGSSPEZ.	114-18756	
WEIGHT GEWICHT	36.85g	

TE Connectivity

NAME: 15POS. TAB 2.8x0.8/1.6x0.6. TAB HSG.ASSY
15pos. TAB 2.8x0.8/1.6x0.6. Flachsteckergehaeuse HDSCS - GROUP E

SIZE	CAGE CODE	DRAWING NO ZEICHNUNGS-NR.	RESTRICTED TO NUR FUER
A1	00779	C-1564532	-

CUSTOMER DRAWING / KUNDENZEICHNUNG | SCALE MASSSTAB 2:1 | SHEET BLATT 1 OF VON 1 | REV J4

4805 (3/11)

Downloaded From Oneyac.com

单击下面可查看定价，库存，交付和生命周期等信息

>>TE Connectivity(泰科)

Downloaded From Oneyac.com