REV	DESCRIPTION	DATE	DWN	APVD
A	REVISED PER ECR-15-016346	06MAY2016	NK	LP

NUMBER C-178022

三角法(3rd ANGLE PROJECTION)

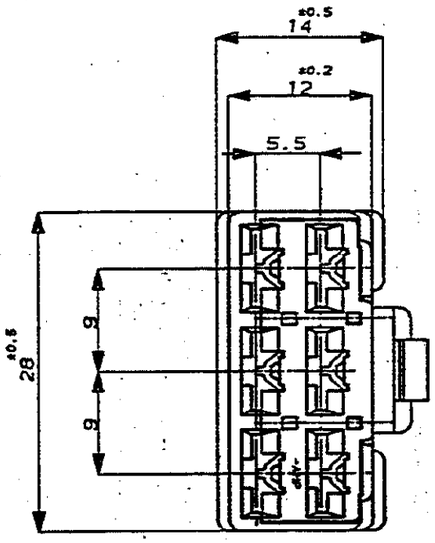

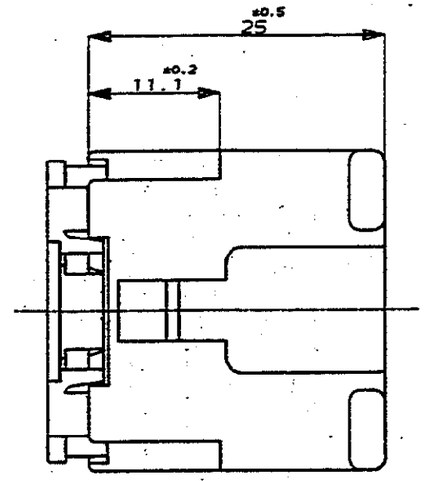

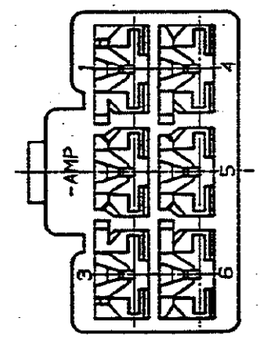

NOTE ;

1. THE MATING COUNTERPART P/N (178025,171897)
2. APPLIED CONTACT (170032,170258,170384)
3. DBL LOCK PLATE
   MATERIAL ; PBT
   COLOR ; YELLOW
4. OBSOLETE PARTS: OBSOLETE CIS STREAMLINING PER D.RENAUD/D.SINISI

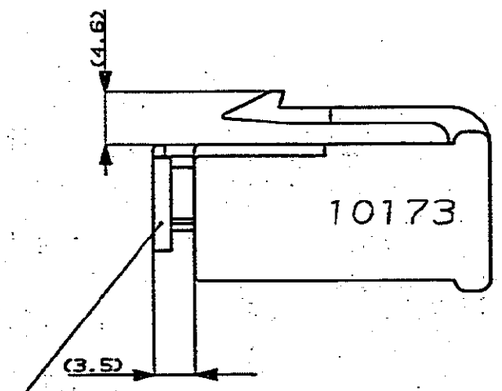

3 ダブルロックプレート
DBL LOCK PLATE

	番号 (P/N)	色 (COLOR)
OBSOLETE	~~6-178022-6~~	淡灰 (LIGHT GRAY)
4 OBSOLETE	178022-8	オレンジ (ORANGE)
	178022-7	黄 (YELLOW)
OBSOLETE	~~178022-6~~	灰 (GRAY)
	178022-5	青 (BLUE)
4 OBSOLETE	178022-4	緑 (GREEN)
	178022-2	黒 (BLACK)
	178022-1	自然色 (NATURAL)

TE Connectivity

適合電線範囲 (WIRE RANGE) — AWG -	被覆外径 (INSULATION DIA.) — mm	名称 (NAME) .250 シリーズ ダブルロック コネクタ 6極 プラグ ハウジング (インターロック タイプ) .250 SERIES DOUBLE LOCK CONNECTOR 6Pos. PLUG HOUSING (INTER LOCK TYPE)
材料 (MATERIAL) 6/6 ナイロン (6/6 NYLON)	色 (COLOR) 表参照 SEE TABLE	一般公差 (GENERAL TOLERANCE) 1桁: ±0.2 10桁以上 20以下: ±0.25 30桁以上 100以下: ±0.3 角度: ±3°
DR. T.Sagawa 2/12'91	DE. T.Sagawa 2/12'91	SIZE A3 / LOC J / 番号 (No.) C-178022
CHK.	APP. 2/12'91	尺度 (SCALE) 2-1 / REV. A / SHEET 1 OF 1

(CUSTOMER DRAWING) 参考図面

PRINT DIST

<USERS>DEPT5270>E20996>U.250>U.6P>S.PLUG-I.L

単位: mm DIMENSIONS IN MM. DO NOT SCALE PRINT

AMP-J REV.10/'83

Downloaded From Oneyac.com

单击下面可查看定价，库存，交付和生命周期等信息

>>TE Connectivity(泰科)

Downloaded From Oneyac.com