Zeichnung geschützt durch
© Copyright 1976
AMP DEUTSCHLAND GmbH
Alle Rechte vorbehalten

Index	Änderung	Tag	Name
A	-2 und -3 ergänzt	17.2.77	
B	neu gezeichnet und überarbeitet	22.3.77	
C	toleranz von maß 17,4 war 17,7-0,5	27.04.77	
D	rastermaß 8,9 in schnitt A A war 9	02.11.77	
E	maranyl A 125 ergänzt	22.11.77	
F	maranyl A 125 ersetzt durch zytel 408	9.2.78	
G	-4 ergänzt	23.7.84	
H	GO NO GO geändert	14.02.85	
I	-5 hinzu	8.1.85	

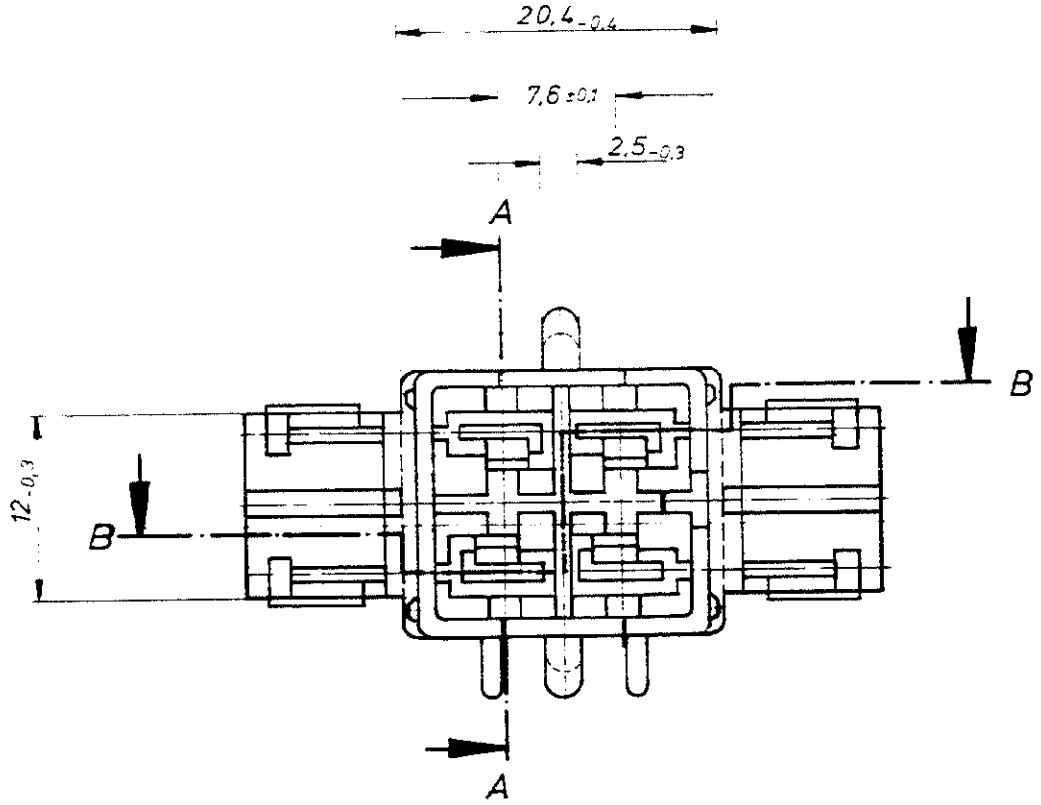

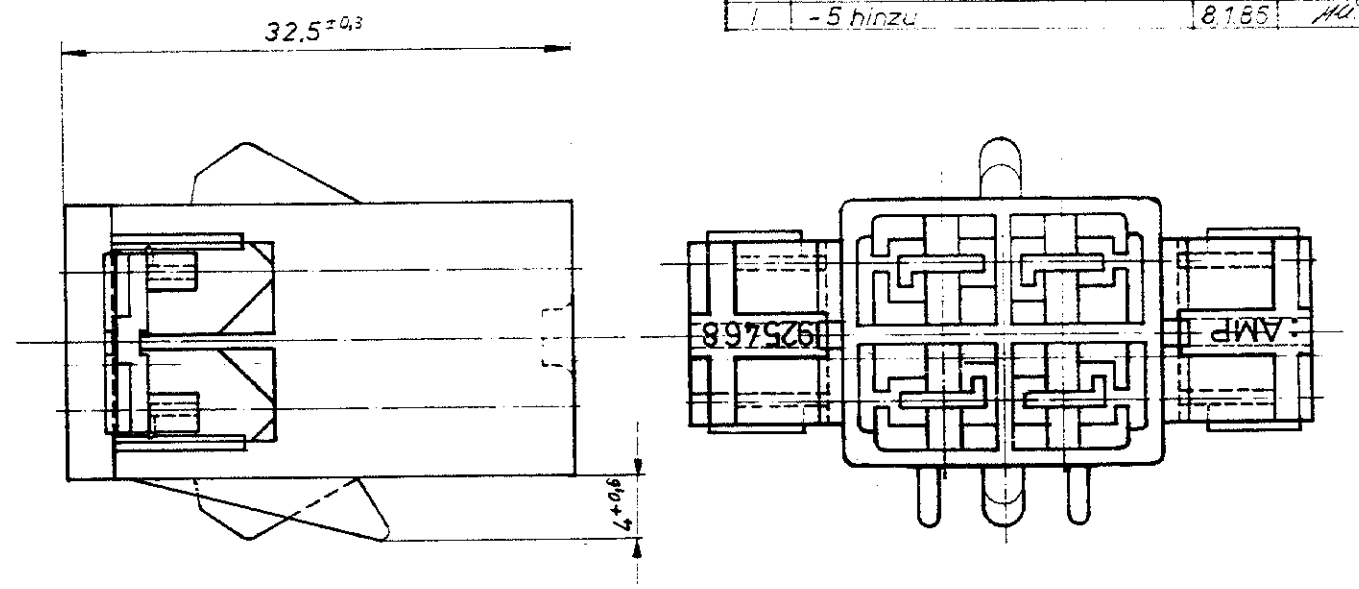

Schnitt B-B

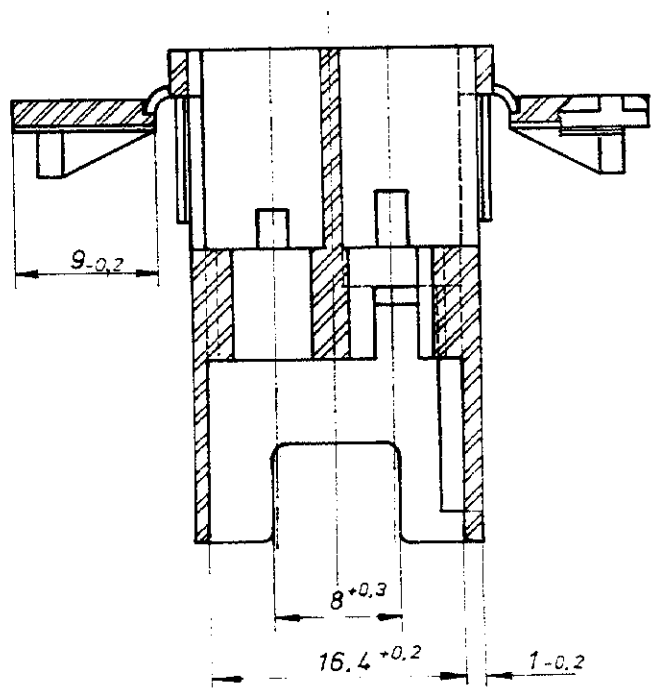

Schnitt A-A

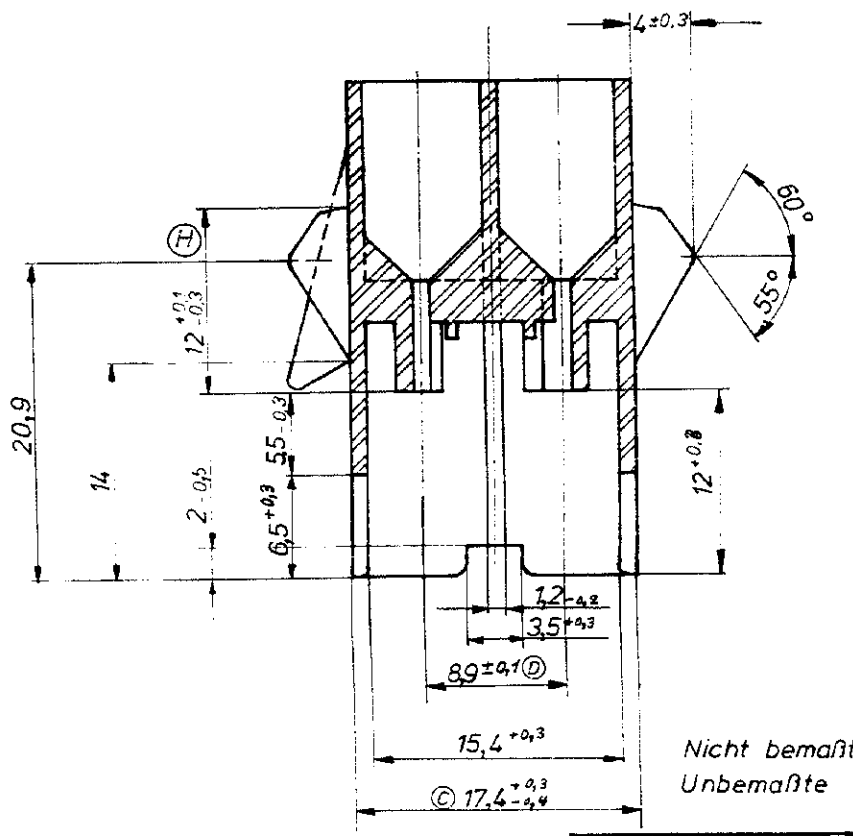

Nicht bemaßte Radien R 0,5
Unbemaßte Wandstärken 1 -0,2 mm

ZEICHNUNG GÜLTIG AB .....

I	925 468-5	PA6.6 ZYTEL 408	blau
G	925 468-4	PA6.6 ZYTEL 408	gelb
	925 468-3	PA6.6 ZYTEL 408	natur
	925 468-2	PA6.6 ZYTEL 408	rot
	925 468-1	PA6.6 ZYTEL 408	schwarz

AMP

Benennung
4 pol. Klappgehäuse für
POSITIVE MATE Flachstecker

K

Maßstab 3:1 C 925 468

Downloaded From Oneyac.com

单击下面可查看定价，库存，交付和生命周期等信息

>>TE Connectivity(泰科)

Downloaded From Oneyac.com