THIS DRAWING IS UNPUBLISHED.
VERTRAULICHE UNVEROEFFENTLICHTE ZEICHNUNG.
© COPYRIGHT 20 Tyco Electronics AMP GmbH
RELEASED FOR PUBLICATION --.--.-- 20--
FREI FUER VEROEFFENTLICHUNG
ALL RIGHTS RESERVED.
ALLE RECHTE VORBEHALTEN.
MATED WITH:
PASSEND ZU:

LOC	DIST
A1	-

PROJEKT NR.: A95-52007

REVISIONS
ANDERUNGEN

P	LTR	DESCRIPTION BESCHREIBUNG	DATE	DWN	APVD
	G1	NOTES UPDATED	14DEC2016	MN	Beck
	G2	E-18-015443 / ENGLISH TEXT AND DIMENSION SYMBOLS ADDED	27SEP2018	MAH.	BECK
	G3	UPDATED MATERIAL DESRIPTION	18DEC2018	SCK	BECK
	G4	VARIANT 9-966658-2 ADDED	05NOV2020	MAH.	BECK

CODING A-F SHOWN
Kodierung A-F gezeichnet

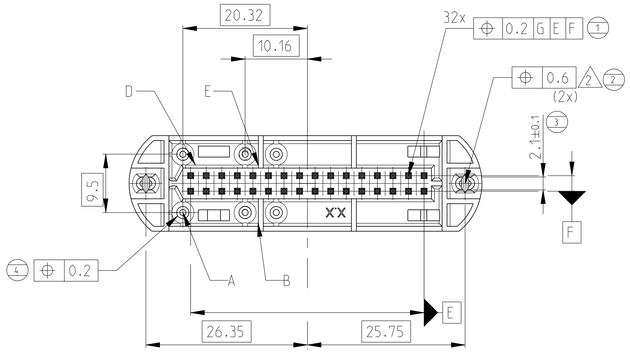

DETAIL "Y"
Einzelheit "Y"
M 5:1

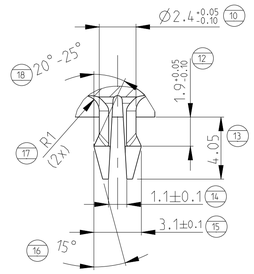

RECOMMENDED PCB LAYOUT
Empfohlenes Leiterplatten Bohrbild

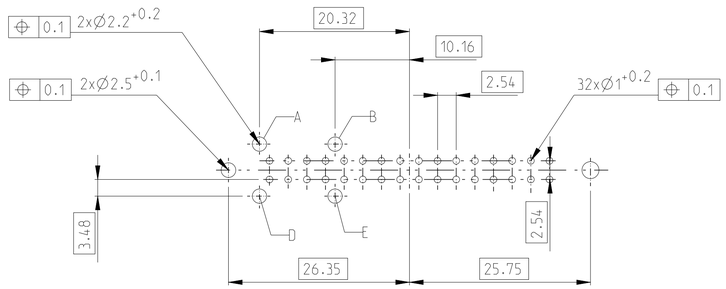

A-A

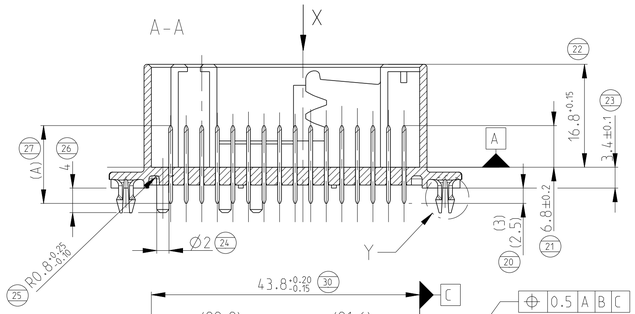

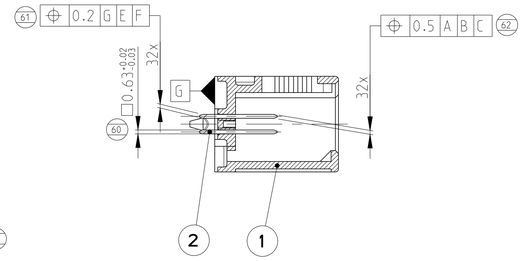

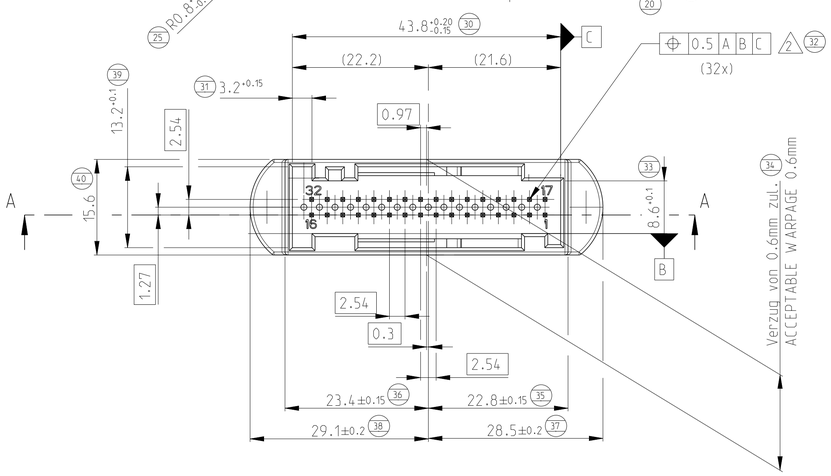

Ansicht "X" / VIEW "X"

alle Kodierungen dargestellt
ALL CODINGS SHOWN

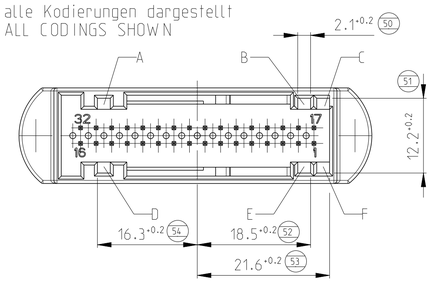

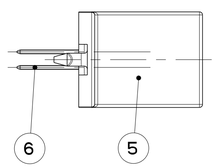

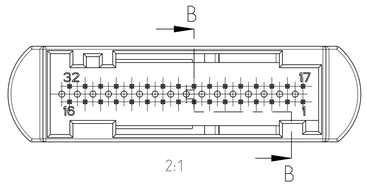

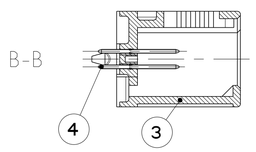

NOTES:

1. THE DESIGN OF THE PCB CODING AND THE CODING SLOTS, SEE TABLE
   Ausfuehrung der Leiterplattenkodierung und der Kodiernuten, siehe Tabelle
2. FORM- AND POSITION TOLERANCE; "POSITION" IS VALID ONLY FOR THE APPROPRIATED POINTS
   Form-und Lagetoleranz; "Position" gilt nur fuer die entsprechenden Spitzen
3. ONE-WAY PACKAGING: PRODUCT CARRIER IN CARDBOX
   Einwegverpackung: Produkttraeger in Karton
4. CONTACT AREA min. 0.8 µm GOLD PLATED; SOLDER AREA MIN. 2.5 µm TIN PLATED
   Kontaktbereich min. 0.8 µm vergoldet, Loetbereich min. 2.5 µm verzinnt
5. MULTIPLE PACKAGING HELLA: PRODUCT CARRIER IN Hella E1-BOX MF 6320
   Mehrwegverpackung HELLA: Produkttraeger in Hella E1-Behaelter MF 6320
6. MULTIPLE PACKAGING Bosch: PRODUCT CARRIER IN Bosch-BOX 6000 515 033
   Mehrwegverpackung Bosch: Produkttraeger in Bosch-Behaelter 6000 515 033
7. MULTIPLE PACKAGING VDO: PRODUCT CARRIER IN VDO-BOX MF 6170
   Mehrwegverpackung VDO: Produkttraeger in VDO-Behaelter MF 6170
8. SURFACE: 2.0 µm - 4.0 µm Sn OVER 1.27 µm - 2.2 µm Ni /ELECTRO PLATED, MAT
   Oberflaeche: 2.0 µm - 4.0 µm Sn ueber 1.27 µm - 2.2 µm Ni /galv. verzinnt, matt

G4

| CODING Kodierung | | |

单击下面可查看定价，库存，交付和生命周期等信息

>>TE Connectivity(泰科)

Downloaded From Oneyac.com