THIS DRAWING IS UNPUBLISHED.
VERTRAULICHE UNVEROEFFENTLICHTE ZEICHNUNG
© COPYRIGHT – By –

RELEASED FOR PUBLICATION
FREIGEBER VEROEFFENTLICHUNG

ALL RIGHTS RESERVED.
ALLE RECHTE VORBEHALTEN

MATED WITH:
PASSEND ZU:
SEE NOTE 12

LOC	DIST
AI	–

PROJECT NR.: 92-52228

REVISIONS / ANDERUNGEN

P	LTR	DESCRIPTION / BESCHREIBUNG	DATE	DWN	APVD
	D1	REVISED PER ECO-11-005150	21MAR11	RK	HMR

was 116-18025-001

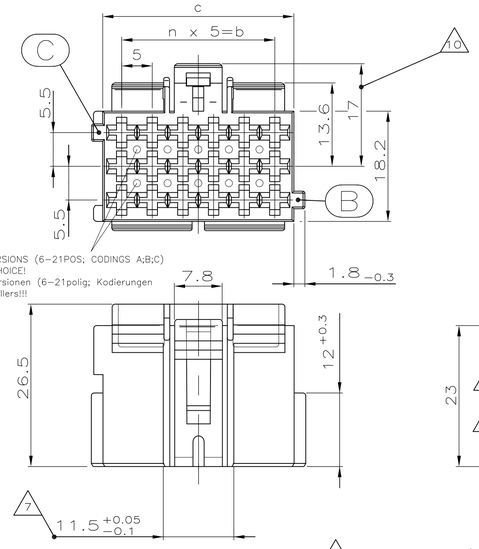

1

MATERIAL RECESS IN ALL VERSIONS (6-21POS; CODINGS A;B;C)
ACC. TO MANUFACTURER'S CHOICE!
Materialentnahme in allen Versionen (6-21polig; Kodierungen A;B;C) nach Wahl des Herstellers!!!

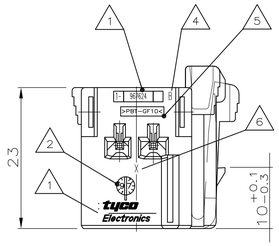

	10,1g	6	30	36.2	21	36	0,7g
	9,1g	5	25	31.2	18	31	0,65g
	7,6g	4	20	26.2	15	26	0,55g
	6,5g	3	15	21.2	12	21	0,5g
	5,1g	2	10	16.2	9	16	0,4g
	3,9g	1	5	11.2	6	11	0,35g
CODING A: CAVITY NUMBERG (CAVITIES ONLY SYMBOL.) Kodierung A: Kammerbezeichnng (Kammern nur symbol. dargest.)	WEIGHT Gewicht	n	b ±0.2	c +0.15 -0.25	POSITIONS Polzahl	a ±0.15	WEIGHT Gewicht

A3 A3 8

1-967624-...,

MECHAN. CODING A
mechanische Kodierung

(RIBS B-C) AS SHOWN
(Rippen B-C) wie gezeichnet

2

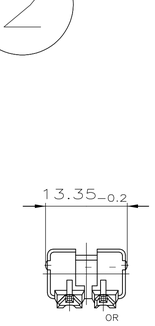

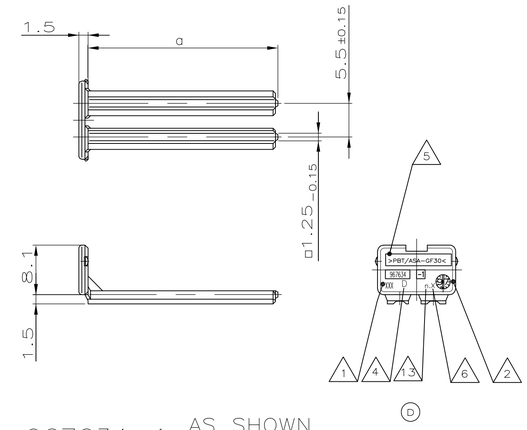

967634-1 AS SHOWN
wie gezeichnet

NOTES:
Bemerkungen:

1. TE CONNECTIVITY RESP. AMP LOGO, SINGLE PART No. 9
   TE CONNECTIVITY bzw. AMP-Logo, Bestell-Nr. Einzelteil
2. PRODUCTION-DATE
   Produktionsdatum
3. CAVITY-MARKING
   Kammerbezeichnung
4. THE REVISION STATUS OF THE MOULD
   Aenderungsstand des Werkzeuges
5. MATERIAL-MARKING ACC. TO VDA 260
   Werkstoffkennzeichnung nach
6. MOLD CAVITY-MARKING
   Nestmarkierung
7. WARPAGE TO 11.3mm PERMITTED
   Verzug bis 11.3mm zulaessig
8. DIMENSION RESP. WEIGHT OF SECONDARY LOCKING DEVICE
   Mass bzw. Gewicht der zweiten Kontaktsicherung

PACKAGING: LOOSE PIECE IN CORRUGATED BOX FOR BOTH PARTS
Verpackung: Beide Teile werden lose im Karton geliefert

10. WARPAGE TO 16mm PERMITTED
    Verzug bis 16mm zulaessig

11. CAVITIES MATING WITH JUNIOR POWER TIMER CONTACT (WITHOUT SINGLE WIRE SEAL)
    MAX. WIRE SIZE 2.5mm² FLR – SEE DRAWING:
    A1 Kontaktkammern passend fuer Junior Power Timer Kontakt (ohne Einzel-Dichtungs-System)
    max. Drahtgroessenbereich 2.5mm² FLR – siehe Zeichnung:

    TE CONNECTIVITY-No.: 1355046

12. MATING WITH:
    passend zu:
    SEE DRAWINGS / s. Zeichnungen:
    – 1355072 (TAB HOUSINGS / Flachsteckergehaeuse)
    – 966140 (TAB HEADER / Messerleisten)
    – 114-18085-025 (INTERFACE DRAWING / Ausf.vorschrift)

D 13. TOOL-NUMBERING
    Werkzeugnummerierung

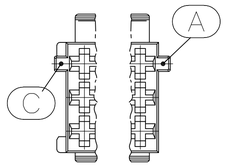

2-...,

MECHAN. CODING B
mechanische Kodierung

(RIBS A-C) AS SHOWN
(Rippen A-C) wie gezeichnet

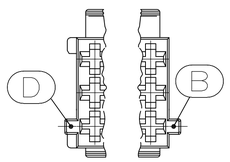

3-...,

MECHAN. CODING C
mechanische Kodierung

(RIBS B-D) AS SHOWN
(Rippen B-D) wie gezeichnet

A3

(A3) CODING/Kodierung C — RIBS/Rippen: B-D
CODING/Kodierung B — RIBS/Rippen: A-C
CODING / Kodierung A — RIBS / Rippen: B-C
MECHANICAL CODING: mechanische Kodierung:

D	CUSTOMER PART NUMBER Kunden-Einzelteil-Nummer	ORDER-NO. Bestell-Nr.	REV.	POS.	DESCRIPTION Benennung Einzelteil	MATERIAL Werkst.	COLOR Farbe	CODING/Kodierung C: CUSTOMER PART NUMBER	ORDER-NO. Bestell-Nr.	REV.	COLOR Farbe	CODING/Kodierung B: CUSTOMER PART NUMBER	ORDER-NO. Bestell-Nr.	REV.	COLOR Farbe	CODING / Kodierung A: CUSTOMER PART NUMBER	ORDER-NO. Bestell-Nr.	REV.	COLOR Farbe	CUSTOMER PART NUMBER	ORDER-NO. Bestell-Nr.	REV.	COLOR Farbe	CUSTOMER PART NUMBER	ORDER-NO. Bestell-Nr.	REV.	COLOR Farbe	CUSTOMER PART NUMBER	ORDER-NO. Bestell-Nr.	REV.	COLOR Farbe	CUSTOMER PART NUMBER	ORDER-NO. Bestell-Nr.	REV.	COLOR Farbe	CUSTOMER PART NUMBER	ORDER-NO. Bestell-Nr.	REV.	COLOR Farbe	CUSTOMER PART NUMBER	ORDER-NO. Bestell-Nr.	REV.	COLOR Farbe	POS.	DESCRIPTION Benennung Einzelteil	MATERIAL Werkst.
	967635-1	D	2	21 POS. pol.	SECONDARY LOCKING DEVICE zweite Kontaktsicherung	PBT/ASA-GF30	CLAY BROWN Lehm-braun		–		C	– –					–	–	– – – – – – – – – – –		1-967625-6	C	GENTIAN BLUE Enzian-blau		1-967625-5	C	RAPE YELLOW Raps-gelb		1-967625-4	C	YELLOW GREEN Gelb-gruen		1-967625-3	C	TRAFFIC PURPLE Verkehrs-purpur		1-967625-2	C	SLATE GREY Schie-fergrau		1-967625-1	C	CLAY BROWN Lehm-braun	1	TAB HOUSING, 2.8mm Flachstecker-Gehaeuse, 2.8mm	21 POS. polig	PBT-GF10
	967634-1	D	2	18 POS. pol.			SLATE GREY Schie-fergrau	3-967624-6 / 3-967624-1	C / C		CLAY BROWN Lehmbraun / DUSTY GREY Staubgrau	2-967624-6 / 2-967624-1	C / C		CLAY BROWN Lehmbraun / PURE WHITE Reinweiss		–	–	– – – – – – – – – – –		1-967624-6	C	CLAY BROWN Lehm-braun		1-967624-5	C	GENTIAN BLUE Enzian-blau		1-967624-4	C	RAPE YELLOW Raps-gelb		1-967624-3	C	YELLOW GREEN Gelb-gruen		1-967624-2	C	TRAFFIC PURPLE Verkehrs-purpur		1-967624-1	C	SLATE GREY Schie-fergrau	1		18 POS. polig	
	967633-1	D	2	15 POS. pol.			TRAFFIC PURPLE Verkehrs-purpur		–	–	– –	2-967623-3			RAPE YELLOW Rapsgelb		–	–	– – – – – – – – – – –		1-967623-6	C	SLATE GREY Schie-fergrau		1-967623-5	C	CLAY BROWN Lehm-braun		1-967623-4	C	GENTIAN BLUE Enzian-blau		1-967623-3	C	RAPE YELLOW Raps-gelb		1-967623-2	C	YELLOW GREEN Gelb-gruen		1-967623-1	C	TRAFFIC PURPLE Verkehrs-purpur	1		15 POS. polig	
	967632-1	D	2	12 POS. pol.			YELLOW GREEN Gelb-gruen		–	–	– –	–		–	– –		–	–	– – – – – – – – – – –		1-967622-6	C	TRAFFIC PURPLE Verkehrs-purpur		1-967622-5	C	SLATE GREY Schie-fergrau		1-967622-4	C	CLAY BROWN Lehm-braun		1-967622-3	C	GENTIAN BLUE Enzian-blau		1-967622-2	C	RAPE YELLOW Raps-gelb		1-967622-1	C	YELLOW GREEN Gelb-gruen	1		12 POS. polig	
	967631-1	D	2	9 POS. pol.			RAPE YELLOW Raps-gelb		–	–	– –	–		–	– –		–	–	– – – – – – – – – – –		1-967621-6	C	YELLOW GREEN Gelb-gruen		1-967621-5	C	TRAFFIC PURPLE Verkehrs-purpur		1-967621-4	C	SLATE GREY Schie-fergrau		1-967621-3	C	CLAY BROWN Lehm-braun		1-967621-2	C	GENTIAN BLUE Enzian-blau		1-967621-1	C	RAPE YELLOW Raps-gelb	1		9 POS. polig	
	968271-1	D	2	6 POS. pol.			GENTIAN BLUE Enzian-blau		–	–	– –	–		–	– –		1-965640-7	C	FLAME RED Feuer-rot	1-965640-6	C	YELLOW GREEN Raps-gelb		1-965640-5	C	YELLOW GREEN Gelb-gruen		1-965640-4	C	TRAFFIC PURPLE Verkehrs-purpur		1-965640-3	C	SLATE GREY Schie-fergrau		1-965640-2	C	CLAY BROWN Lehm-braun		1-965640-1	C	GENTIAN BLUE Enzian-blau	1		6 POS. polig	

SECONDARY LOCKING DEVICE zweite Kontaktsicherung — JUNIOR POWER TIMER HOUSING / Junior Power Timer Gehaeuse

THIS DRAWING IS A CONTROLLED DOCUMENT. DIESE ZEICHNUNG IST EIN KONTROLLIERTES DOKUMENT.	DWN 14.APR 98 K. Gerlach
DIMENSIONS: MASSEINHEITEN: mm	CHK 14.APR 98 R. Huebner
TOLERANCES ACCD. TO DIN 16901 UNLESS OTHERWISE SPECIFIED: ALLGEMEINTOLERANZEN n. ISO 8015 n. DIN 16901 = 140	APVD 14.APR 98 J. Hass
0 PLC ± –	PRODUCT SPEC PRODUKTSPEZ —
1 PLC ± –	APPLICATION SPEC VERARBEITUNGSSPEZ. —
2 PLC ± –	WEIGHT GEWICHT —
3 PLC ± –	
4 PLC ± –	
ANGLES / WINKEL ± –	
MATERIAL SEE TABLE	FINISH / OBERFLAECHE / FARBE SEE TABLE

TE Connectivity

NAME: PRODUCT GROUP DRAWING FOR: JUNIOR POWER TIMER HSG., 6-21POS. AND SECONDARY LOCKING DEVICE
Produkt-Gruppen-Zeichnung fuer: JPT-Gehaeuse, 6-21polig und zweite Kontaktsicherung

SIZE	CAGE CODE	DRAWING NO ZEICHNUNGS-NR.	RESTRICTED TO NUR FUER
A1	00779	C-1355071 (REPLACES 116-18025-001)	—

CUSTOMER DRAWING / KUNDENZEICHNUNG

SCALE MASSSTAB	SHEET BLATT	OF VON	REV
2:1	1	1	D1

4805 (3/11)

Downloaded From Oneyac.com

单击下面可查看定价，库存，交付和生命周期等信息

>>TE Connectivity(泰科)

Downloaded From Oneyac.com