A2

N° C144475

SPECIFICATION PRODUIT : 108.15074

CE PLAN, PROPRIETE D'AMP DE FRANCE, DONNE DES INFORMATIONS CONFIDENTIELLES. IL EST TRANSMIS DANS LE SEUL BUT DE DONNER A PSA LA POSSIBILITE DE VERIFIER QUE LES PIECES AINSI REPRESENTEES SONT ACCOUPLABLES ET INTERCHANGEABLES AVEC DES PIECES D'AUTRES FOURNISSEURS. CE PLAN NE DOIT PAS ETRE COPIE OU FOURNI A D'AUTRES PERSONNES SANS UN ACCORD ECRIT D'AMP DE FRANCE.

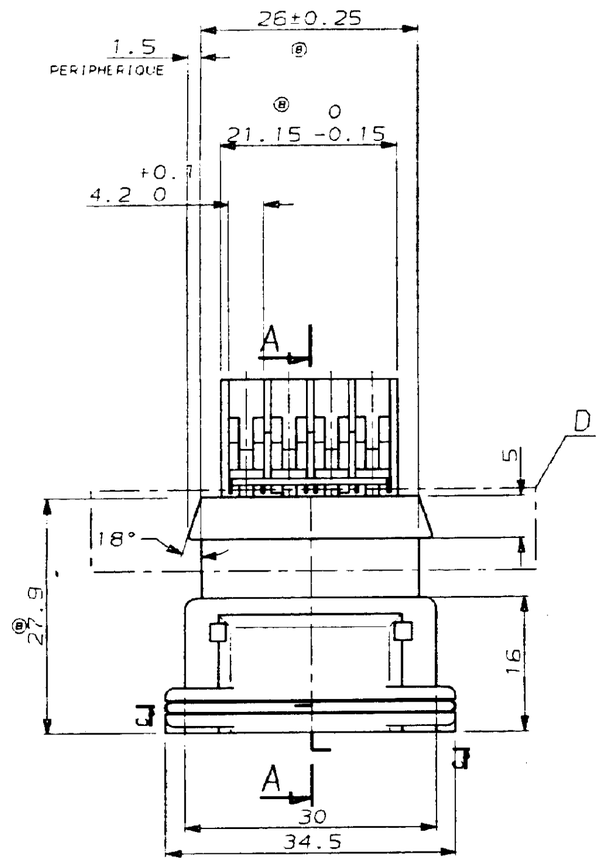


DETAIL: D
PARTIE SUPERIEURE DU PORTE-MODULE

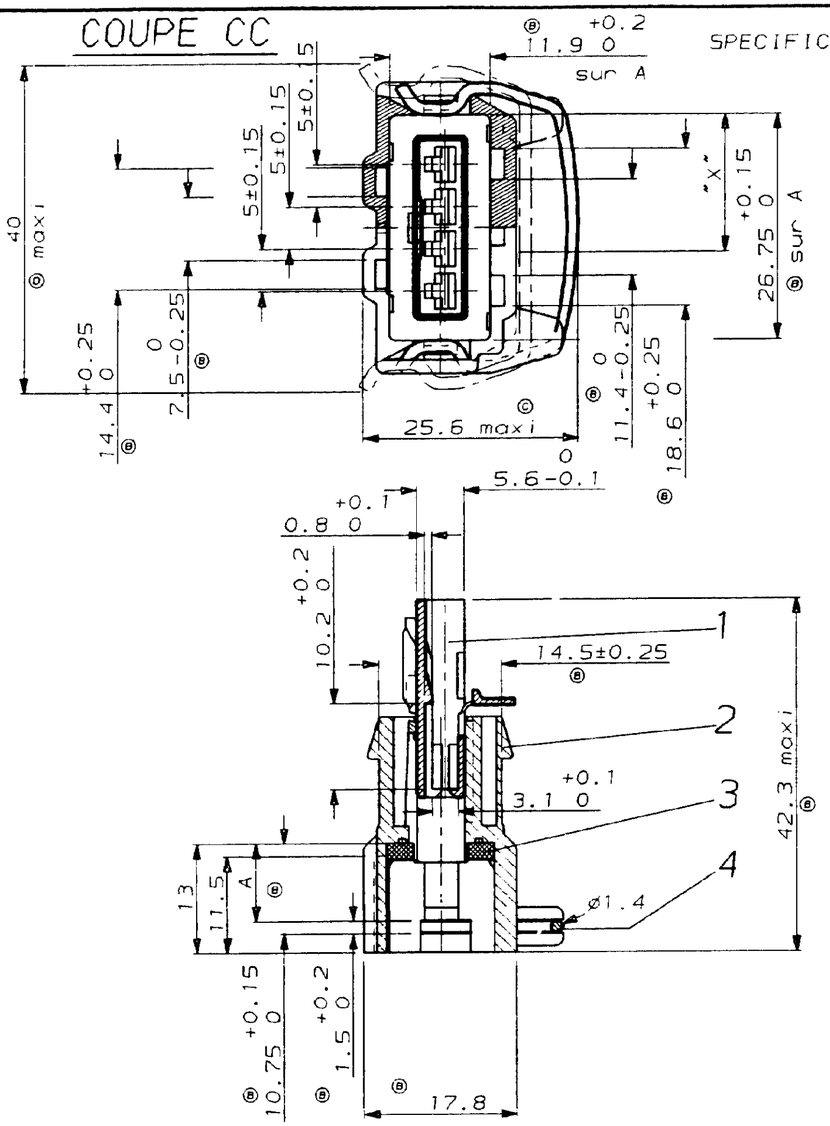


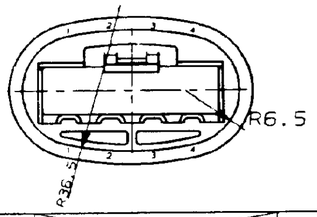


| | | | | | |
|---|---|---|---|---|---|
| TT | - - | - - | - | | |
| | - - | - - | - | | |
| | - - | - - | - | | |
| | - - | - - | - | | |
| | - - | PORTE-MODULE GRIS | - | | |
| | - - | PORTE-MODULE BLEU | - | | |
| | - - | PORTE-MODULE VERT | - | | |
| | - - | PORTE-MODULE MARRON | - | | |
| N | - - | PORTE-MODULE NOIR | | | |
| DECOUPAGE PSA / MASSE ESTIMEE / APPROBATION | (1) MATIERE (2) TRAITEMENT (3) REVETEMENT | DESIGNATION | NUMERO PIECE | plan# piece INDICE | |

| | | | | | | |
|---|---|---|---|---|---|---|
| X | X | X | X | X | BRUT | |
| X | X | X | X | X | NATUREL | |
| X | | | | | GRIS | 14.5 |
| | X | | | | BLEU | 16.3 |
| | | X | | | VERT | 12.7 |
| | | | X | | MARRON | 10.9 |
| | | | | X | NOIR | AUCUN DETROMPAGE |
| X | X | X | X | X | VIOLET | |
| 5 | 7 | 8 | 9 | 0 | COULEUR | DETROMPAGE |

| QTE | DESCRIPTION | REP. |
|---|---|---|
| 1 | RESSORT (ACIER) | 4 |
| 1 | JOINT (SILICONE) | 3 |
| 1 | PORTE MODULE (PA 6.6 GV20) | 2 |
| 1 | | |
| 1 | | |
| 1 | | |
| 1 | | |
| 1 | MODULE 4POS. (PA 6.6) | 1 |

| REV | MODIFICATIONS | DES | DATE |
|---|---|---|---|
| C | MIS A JOUR | JCJ | 03/92 |
| B | MIS A JOUR | JCJ | 01/92 |
| A | MIS A JOUR | JCJ | 12-91 |

| NUMERO | DESCRIPTION | OBSERVATION | REP |
|---|---|---|---|
| - | - | - | - |
| - | - | - | - |
| - | - | - | - |
| - | - | - | - |
| - | - | - | - |
| - | - | - | - |
| - | - | - | - |
| - | - | - | - |

(C)1991 BY AMP INCORPORATED ALL RIGHTS RESERVED. AMP PRODUCTS COVERED BY PATENTS AND/OR PATENTS PENDING

DESSIN CLIENT UNIQUEMENT POUR REFERENCES

DESSINE LE 26.11.90 PAR R PATIN

VERIFIE LE PAR

MATIERE -

FINITION -

AMP — AMP DE FRANCE 95301 PONTOISE

CLASSE

DIMENS. FIL 0.35 A 1 MM2 — ISOLANT -

TYPE (SUPPL. "A")

PLAN FAIT EN CAO ne pas modifier le dessin

TOLERANCES SAUF INDICATION ± 0,2 ± 2°

ECHELLE 2:1

UC F — NT C144475 — REV D

CONNECTEUR ETANCHE 4 VOIES POUR J.P.T.

PLAN CLIENT

DIST 1

C144475-

DIMENSIONS IN MM. DO NOT SCALE PRINT. Dimensions en mm. Ne pas utiliser non à l'échelle

R. PATIN

Downloaded From Oneyac.com

单击下面可查看定价，库存，交付和生命周期等信息

>>TE Connectivity(泰科)

Downloaded From Oneyac.com