THIS DRAWING IS UNPUBLISHED. RELEASED FOR PUBLICATION -,- .
© COPYRIGHT - By - ALL RIGHTS RESERVED.

NICHT VERMASSTE KANTEN SIND NICHT MAßSTÄBLICH

CRITICAL INSPECTION DIMENSION
KRITISCHE KONTOLLMASSE

ÄNDERUNGEN DIE TECH-NISCHEN FORTSCHRITT DIENEN, BEHALTEN WIR UNS VOR

LOC Al DIST —

REVISIONS

P	LTR	DESCRIPTION	DATE	DWN	APVD
	E	FLATNESS DIMENSION CHANGED FROM 0.08mm TO 0.25mm IN ZONE B8.	15JUL2014	TJ	JK

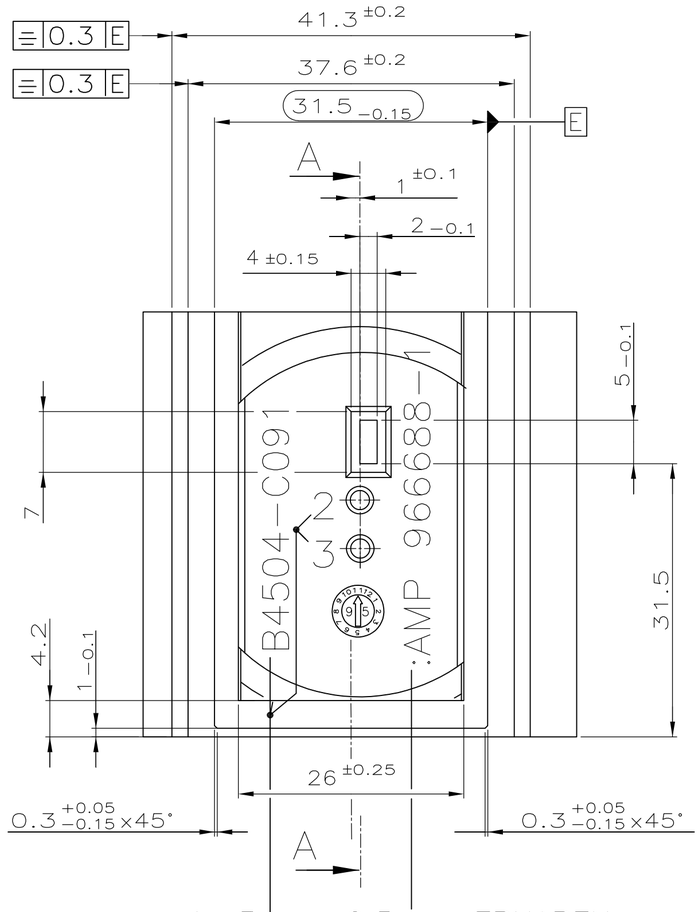

h=3mm, 0.5mm ERHABEN

SECTION A–A

SCHNITT A–A

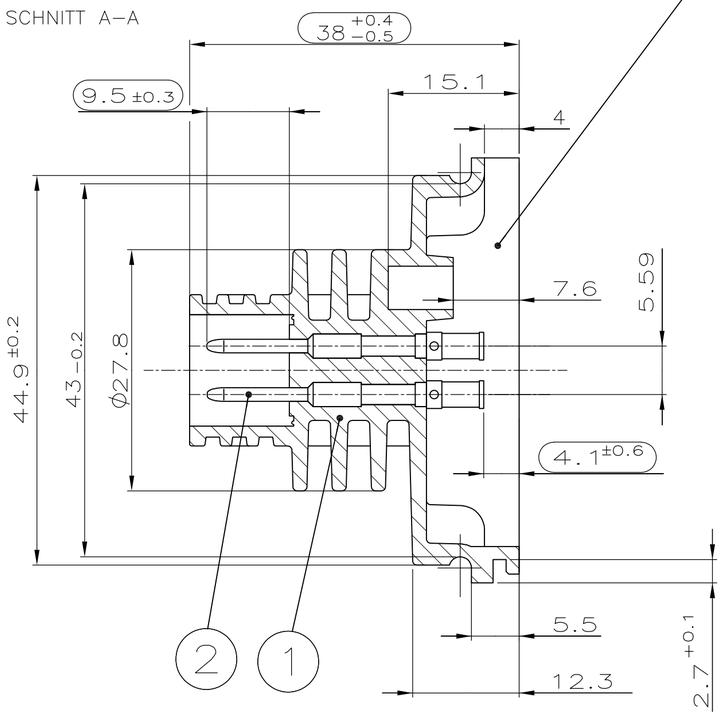

RAUHTIEFE FÜR INNENFLÄCHEN R_Z= 25–40 µm

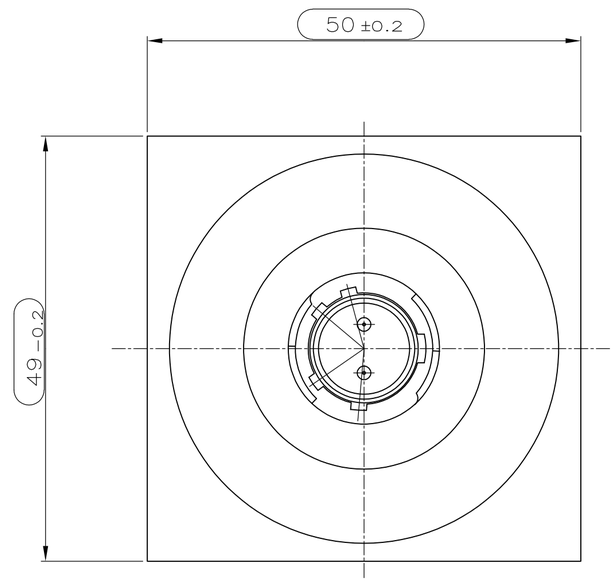

DETAIL X

EINZELHEIT X

M 5:1

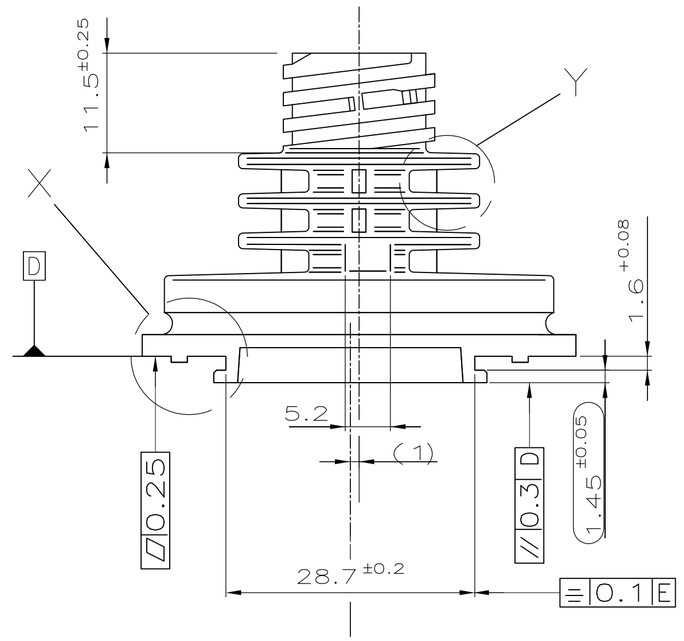

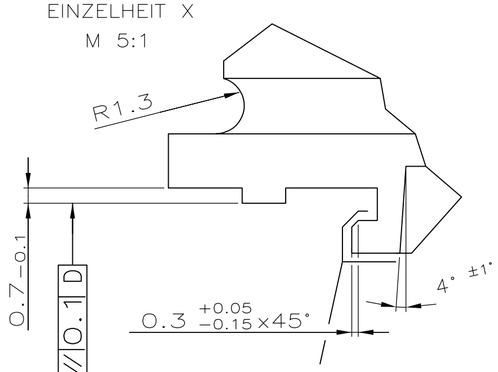

KEIN GRAT ERLAUBT (UMLAUFEND)

DETAIL Y

EINZELHEIT Y

M 5:1

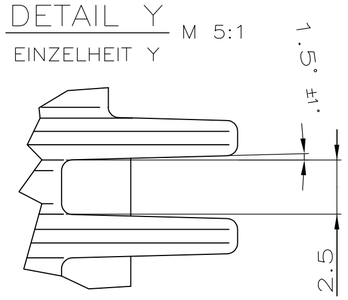

VERPACKUNGSEINHEIT: TEILE LAGENWEISE IM KARTON VERPACKT MIT ZWISCHENKARTON MAX. 500 STÜCK PRO KARTON

ANGABE DER KUNDEN-BAUNUMMER: 06713545 AUF DEM VERPACKUNGS-LABEL

TEIL ENTSPRICHT TE-SPEC. 108-10024

GEGENSTECKER/KONTAKT: ☒ 182 647-1 ☒ 163 084-2

KONTAKT ENTSPRICHT TE-SPEC. 108-10039

GOLD-BESCHICHTETE TEILE WERDEN IN EIN NICHT ODER LEICHT AKTIVES FLUSSMITTEL GETAUCHT UND DANACH INS LÖTBAD GETAUCHT; LÖTTEMPERATUR: 232-238°C (440-460°F). DER LÖTÜBERZUG SOLL GLATT UND ES DÜRFEN HÖCHSTENS 5% NICHT BENETZT SEIN.

TEILE MÜSSEN FREI VON TRENNMITTELN SEIN

MAX. ZUL. GRAT: 0.15 mm

PACKING-UNIT: PARTS PACKED IN LAYERS IN A CARDBOARD WITH INTERLEAVING CARDBOARD MAX. 500 PIECES PER CARDBOARD

INFORMATION ABOUT CUSTOMER-WORK'S NUMBER: 06713545 ON PACKING-LABEL

PRODUCT MEETS TE-SPEC. 108-10024

MATED WITH: ☒ 182 647-1 ☒ 163 084-2

CONTACT MEETS TE-SPEC. 108-10039

DIP GOLD PLATED PARTS IN A NON-ACTIVE OR MILDY ACTIVE FLUX AND SOLDER BY DIPPING IN MOLTEN SOLDER, AT A TEMPERATURE OF 440-460°F (232-238°C). THE SOLDER COATING SHALL BE SMOOTH, SHOW NO MORE THAN 5% DEWETTING.

PARTS MUST BE FREE FROM PARTING COMPOUNDS

BURR MUST BE LESS THAN 0.15 mm

PART NUMBER/ BESTELL-NR.	ITEM NO./POS.	QTY/STÜCK	DESCRIPTION/BENUNNUNG EINZELTEIL	MATERIAL/WERKSTOFF	COLOR/OBERFLÄCHE / FINISH/FARBE
966688-1	2	2	CONTACT/KONTAKT	Cu-Alloy/ Cu-Legierung	sel. 0,8µm AU
					Über 0,8µm NI
	1	1	HOUSING/GEHÄUSE	ULTRAMID B3UGM210 LS (CTI 600)	BLACK

PASSEND ZU 182647-1
WAR NR. 95-52542

THIS DRAWING IS A CONTROLLED DOCUMENT.

DIMENSIONS: mm

TOLERANCES UNLESS OTHERWISE SPECIFIED: DIN 16901 130
0 PLC ± -
1 PLC ± -
2 PLC ± -
3 PLC ± -
4 PLC ± -
ANGLES ± -

MATERIAL: SEE TABLE

FINISH: -

DWN I. SCHERZER 19-DEC-95
CHK W.BÖCK 19-DEC-95
APVD —
PRODUCT SPEC: REFER NOTES
APPLICATION SPEC: —
WEIGHT —

CUSTOMER DRAWING

TE Connectivity

NAME: SPECIAL CPC CONNECTOR, 2 pos.
SPEZIAL CPC-STECKVERBINDER, 2pol.

SIZE	CAGE CODE	DRAWING NO	RESTRICTED TO
A2	00779	C-966688	—

SCALE 2:1 SHEET 1 OF 1 REV E

966688

Downloaded From Oneyac.com

单击下面可查看定价，库存，交付和生命周期等信息

>>TE Connectivity(泰科)

Downloaded From Oneyac.com