THIS DRAWING IS A CONTROLLED DOCUMENT FOR AMP INCORPORATED. IT IS SUBJECT TO CHANGE AND THE CONTROLLING ENGINEERING ORGANIZATION SHOULD BE CONTACTED FOR THE LATEST REVISION. DIESES ZEICHNUNGSDOKUMENT WIRD DURCH AMP INCORPORATED KONTROLLIERT, ABWEICHUNGEN, DIE DEM TECHNISCHEN FORTSCHRITT DIENEN, SIND VORBEHALTEN. DEN ZUSTAENDIGEN ENTWICKLUNGS ABTEILUNGEN WIRD DAS ANFORDERN DER NEUESTEN AUSGABE EMPFOHLEN.
RELEASED FOR PUBLICATION ,2000.
FREI FUER VEROEFFENTLICHUNG
(C) COPYRIGHT 2000 BY AMP INCORPORATED. ALL RIGHTS RESERVED. ALLE RECHTE VORBEHALTEN.

MATED WITH: PASSEND ZU: -

LOC	DIST
A1	-

PROJECT NR.: 96-52017

REVISIONS / AENDERUNGEN

P	LTR	DESCRIPTION / BESCHREIBUNG	DATE	DWN	APVD
	A1	Zeichnung erstellt	12.04.2000	SBL	-
	A2	Zeichnung ueberarbeitet	29.05.2000	SBL	-
	B	Schlitze fÜr Rasthaken einseitig entfernt.	28.05.01	MMO	-
	C	Material geaendert in PBT-GF15HI (Pos. 1)	16.04.02	SBL	-

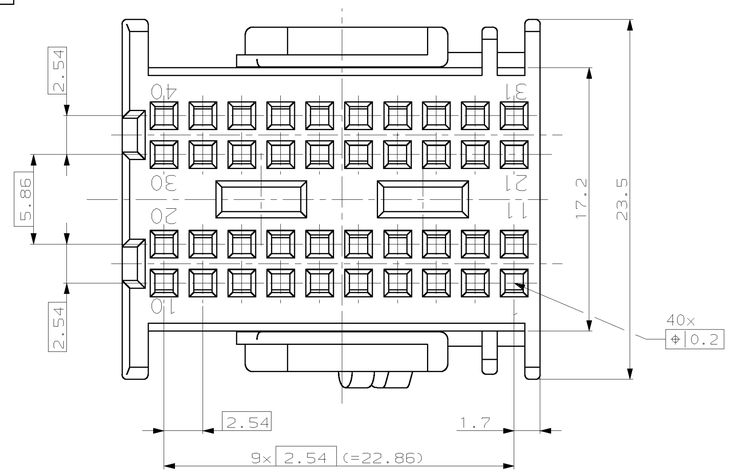

CODINGS
Kodierungen 2:1

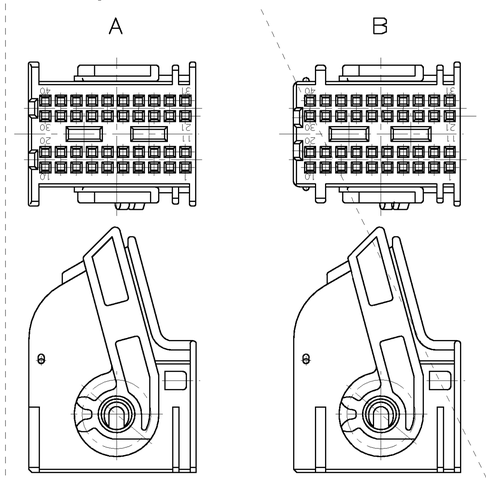

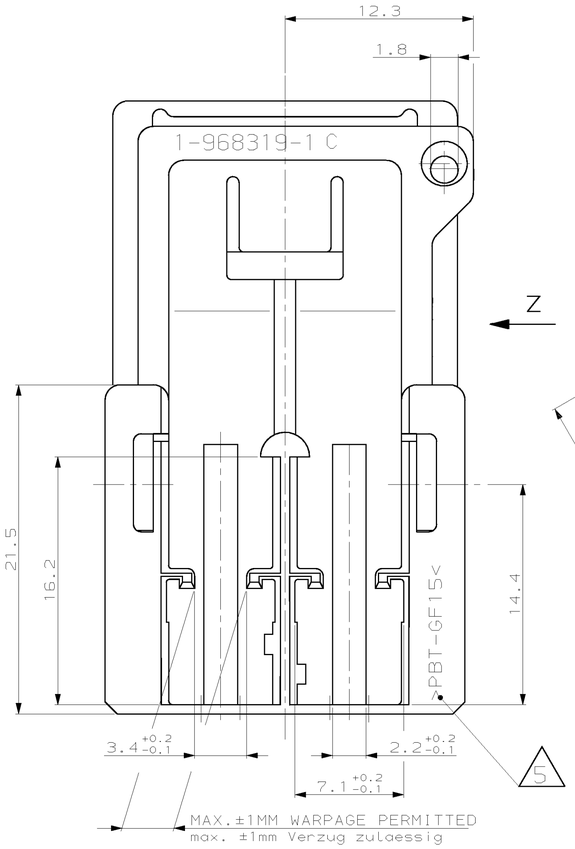

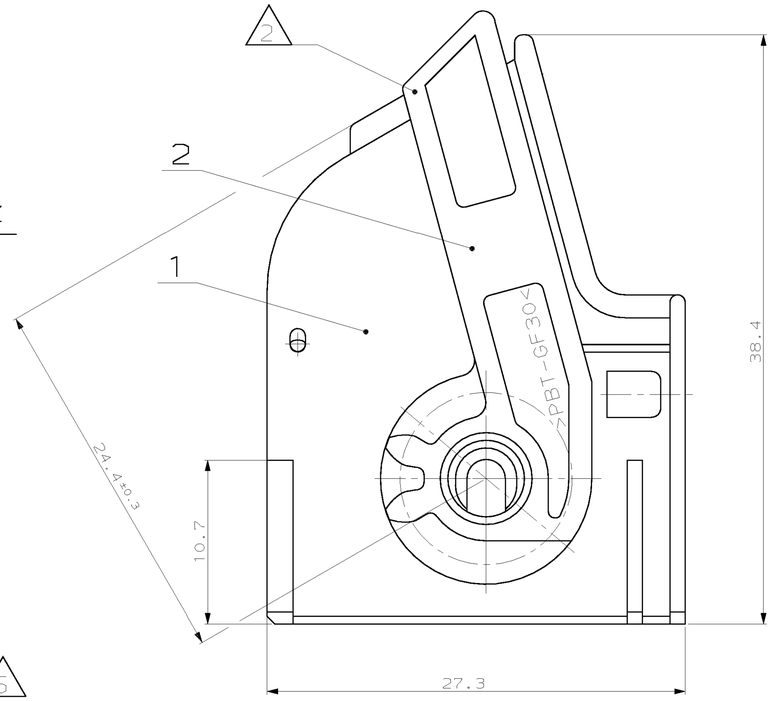

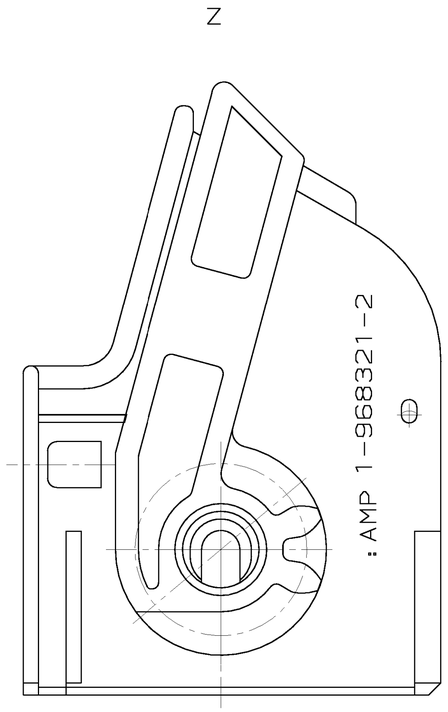

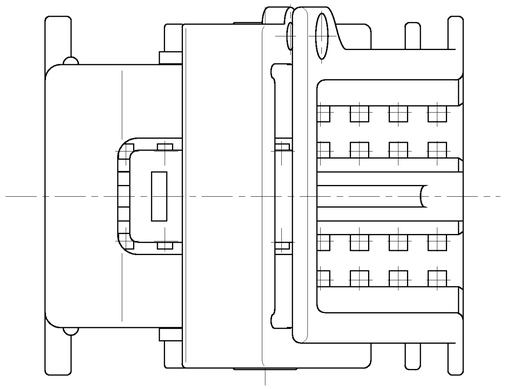

REMARKS
Bemerkungen

1 ACCORDING TO SOCKET HOUSING, 40POS.
tyco NO: 968 322
Passend zu Buchsengehäuse, 40pol.
tyco Nr.: 968 322

2 SUPPLY CONDITION: LEVER IN END-LOCKED POSITION
Auslieferungszustand: Hebel in Endraststellung

3 POSITION FOR MATERIAL IDENTIFICATION, DATE INSERT AND ORDER-NO. ARE IN RESPONSIBLE TO MANUFACTURER
Die Lage der Beschriftung für die Materialkennzeichnung, Datumsühr und Bestellnummern ist dem Hersteller Überlassen

4 ONLY THE GERMAN-LANGUAGE VERSION SHALL BE BINDING
Maßgebend ist der deutsche Text

5 THE EXTENSION "HI" IS NOT MARKED ESPECIALLY (PBT-GF15HI)
Die Erweiterung "HI" wird nicht speziell aufgefuehrt

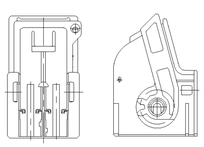

COD	tyco ORDER NO	REV.	QTY	DESCRIPTION	MATERIAL	SURFACE / COLOUR	ITEM NO
A	1-968321-2	C	1	LEVER/Hebel	PBT-GF30	GREY/grau SIMILAR RAL 7037	2
			1	SHIELD/Abdeckkappe	PBT-GF15HI	BLACK/schwarz RAL 9011	1

THIS DRAWING IS A CONTROLLED DOCUMENT FOR AMP INCORPORATED. IF IS SUBJECT TO CHANGE AND THE CONTROLLING ENGINEERING ORGANIZATION SHOULD BE CONTACTED FOR THE LATEST REVISION. DIESES ZEICHNUNGSDOKUMENT WIRD DURCH AMP INCORPORATED KONTROLLIERT. ABWEICHUNGEN, DIE DEM TECHNISCHEN FORTSCHRITT DIENEN, SIND VORBEHALTEN. DEN ZUSTAENDIGEN ENTWICKLUNGS ABTEILUNGEN WIRD DAS ANFORDERN DER NEUESTEN AUSGABE EMPFOHLEN.

DIMENSIONS: DIMENSIONEN: mm

TOLERANCES UNLESS OTHERWISE SPECIFIED, ALLGEMEINTOLERANZEN
n. ISO 8015
n. ISO 2768 - mH -E
n. DIN 16901 - 140
2 PLC ±-
3 PLC ±-
4 PLC ±-
5 PLC ±-
ANGLES/WINKEL ±2°
FINISH/OBERFLAECHE/FARBE -

MATERIAL -

DWN S. Blidar 12-APR-00
CHK J. Hahn 12-APR-00
APVD -
PRODUCT SPEC PRODUKTSPEZ. 108-18400
APPLICATION SPEC VERARBEITUNGSSPEZ. -
WEIGHT GEWICHT 7.4g

AMP tyco Electronics AMP GmbH
D - 64625 Bensheim

NAME
SHIELD FOR HOUSING, 2X20POS,
Abdeckkappe f. Buchsengehaeuse 2x20pol.
MQS

SIZE	CAGE CODE	DRAWING NO ZEICHNUNGS-NR.	RESTRICTED TO NUR FUER
A1	00779	C-968321	-

CUSTOMER DRAWING /KUNDENZEICHNUNG | MASSSTAB 5:1 | BLATT 1 | OF 1 VON 1 | REV C

AMP 4805 REV 27JUN96

Downloaded From Oneyac.com

16-APR-02 14:54:41 eg004935 /home/eg004935/edmmod

单击下面可查看定价，库存，交付和生命周期等信息

>>TE Connectivity(泰科)

Downloaded From Oneyac.com