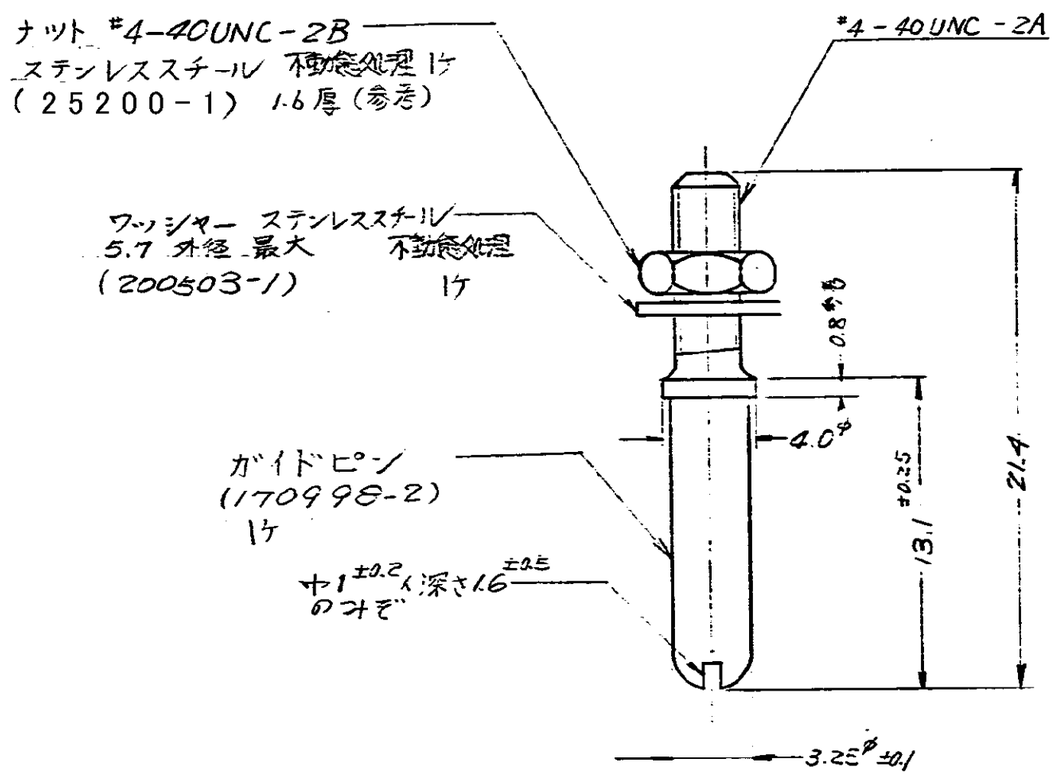

171080-1	黄銅	錫めっき	図面NO 200389-4
型番	材料	仕上	備考

番号 (NUMBER)	品名 (NAME)	備考 REMARKS	ITEM NO.

© 19__ BY AMP Japan, Ltd. ALL RIGHTS RESERVED. ANY PRODUCTS COVERED BY PATENTS AND/OR PATENTS PENDING

参考図面 (CUSTOMER COPY) (REFERENCE ONLY)

材質 (MATERIAL): 表参照

表面処理 (FINISH): 表参照

電線 (WIRE RANGE): ___ mm² (AWG ___)

絶縁外径 (INSULATION DIA.): ___ mm (___ in)

tyco Electronics — Tyco Electronics AMP K.K Kawasaki, Japan

クラス (CLASS) / 型式 (TYPE)

DR. / CHK. / DE. / APP.

TOLERANCE EXCEPT AS NOTED: ±0.4 ±1°0

尺度 (SCALE): —

LOC. J / SIZE / 番号 NO. C-171080 / REV. D

品名 (NAME): センターガイドピン

LTR.	変更 (REVISION RECORD)	DR.	CHK.	DATE
D	REVISED FJD0-0320-04	Y.Y	D.M	13SEP 04
C	ECN J6-3956			
B	REVISED			
A	REVISED			
0	RELEASED			

C-171080

REQUIRED PER ASSEMBLY

品番 (DESCRIPTION)

単位: 特記 DIMENSIONS IN MM. DO NOT SCALE PRINT

AMP J 030-2

Downloaded From Oneyac.com

单击下面可查看定价，库存，交付和生命周期等信息

>>TE Connectivity(泰科)

Downloaded From Oneyac.com