THIS DRAWING IS UNPUBLISHED
PLANO NO PUBLICADO
© COPYRIGHT 1996 BY AMP INCORPORATED
RELEASED FOR PUBLICATION
LIBRE DE SER PUBLICADO
ALL RIGHTS RESERVED TODOS LOS DERECHOS RESERVADOS
LOS PRODUCTOS AMP ESTAN CUBIERTOS POR PATENTES ESTADOUNIDENSES O PENDIENTES

LOC	DIST
AL	2

REVISIONS
REVISIONES

LTR	DESCRIPTION DESCRIPCION	DATE FECHA	DWN DIB	APVD APR
J	REVISE PER ECR-13-013738	15FEB2014	GRZ	JL
J1	REVISED PER ECR-19-015041	06NOV2019	PC	MB

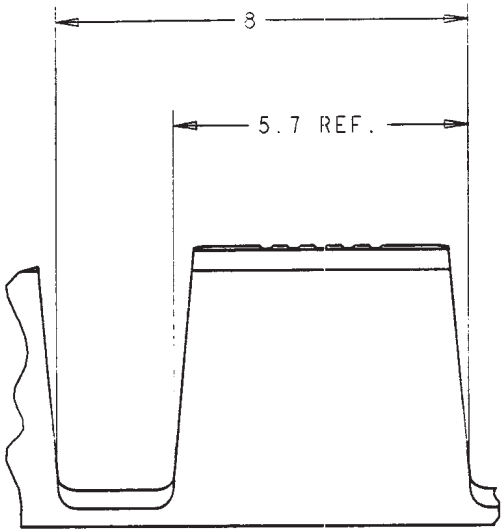

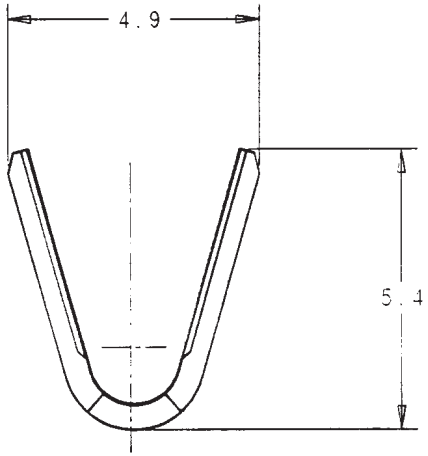

SCALE 2

1. REELED WITH INTERLEAVE PAPER.

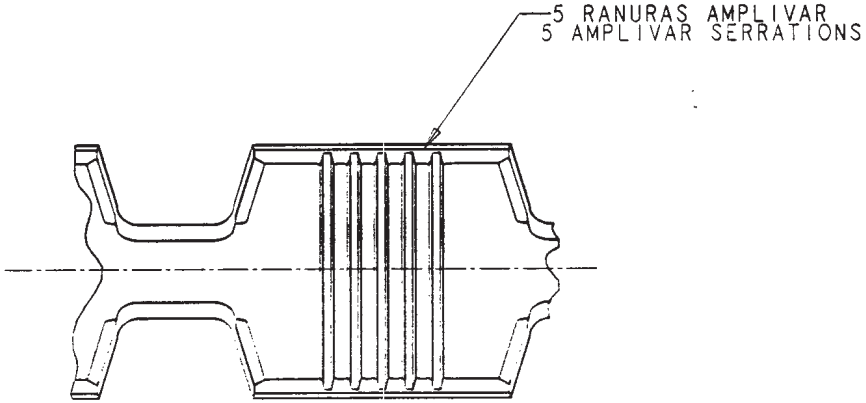

FINISH	MATERIAL	PART Nº
TIN ESTAÑADO	BRASS/LATON	42779-2
------	BRASS/LATON	42779-1

THIS DRAWING IS A CONTROLLED DOCUMENT FOR AMP INCORPORATED. IT IS SUBJECT TO CHANGE AND THE CONTROLLING ENGINEERING ORGANIZATION MUST BE CONTACTED BEFORE USE. ESTE PLANO ES UN DOCUMENTO CONTROLADO DE AMP INCORPORATED SUJETO A CAMBIO Y DEBE SER NOTIFICADO PARA ALGUNA ACTIVIDAD DE INGENIERIA

DIMENSIONS
DIMENSIONES
mm

UNLESS OTHERWISE SPECIFIED TOLERANCIES
TOLERANCIAS POR DIMENSION
0 PLC /LUG ±0
1 PLC /LUG ±0.3
2 PLC /LUG ±0.3
3 PLC /LUG ±0
4 PLC /LUG ±0
ANGLES /ANGULOS ±-

MATERIAL SEE TABLE
THK 0.50 mm
ESPESOR 0.50 mm

FINISH ACABADO SEE TABLE

DWN DIB 20-FEB-96
CHK COMP 20-FEB-96
APVD APR 20-FEB-96

PRODUCT SPEC
ESPEC PRODUCTO
103-22039

APPLICATION SPEC
ESPEC APLICACION
114-2008

WEIGHT
PESO -

CUSTOMER DRAWING /PLANO DE CLIENTE

TE Connectivity

NAME
NOMBRE
AMPLIVAR SPLICE 5 SERRATIONS
AMPLIVAR 5 RANURAS (3000-7000 CMA)

SIZE TAM	CAGE CODE CODIGO	DRAWING NO PLANO NO
A3	00779	C-42779

SCALE ESCALA 0.1 | SHEET HOJA 1 OF DE 1 | REV J1

Downloaded From Oneyac.com

单击下面可查看定价，库存，交付和生命周期等信息

>>TE Connectivity(泰科)

Downloaded From Oneyac.com