A2

N° C144477

SPECIFICATION PRODUIT : 108.15074

CE PLAN, PROPRIETE D'AMP DE FRANCE, DONNE DES INFORMATIONS CONFIDENTIELLES. IL EST TRANSMIS DANS LE SEUL BUT DE DONNER A PSA LA POSSIBILITE DE VERIFIER QUE LES PIECES AINSI REPRESENTEES SONT ACCOUPLABLES ET INTERCHANGEABLES AVEC DES PIECES D'AUTRES FOURNISSEURS. CE PLAN NE DOIT PAS ETRE COPIE OU FOURNI A D'AUTRES PERSONNES SANS UN ACCORD ECRIT D'AMP DE FRANCE.

COUPE CC

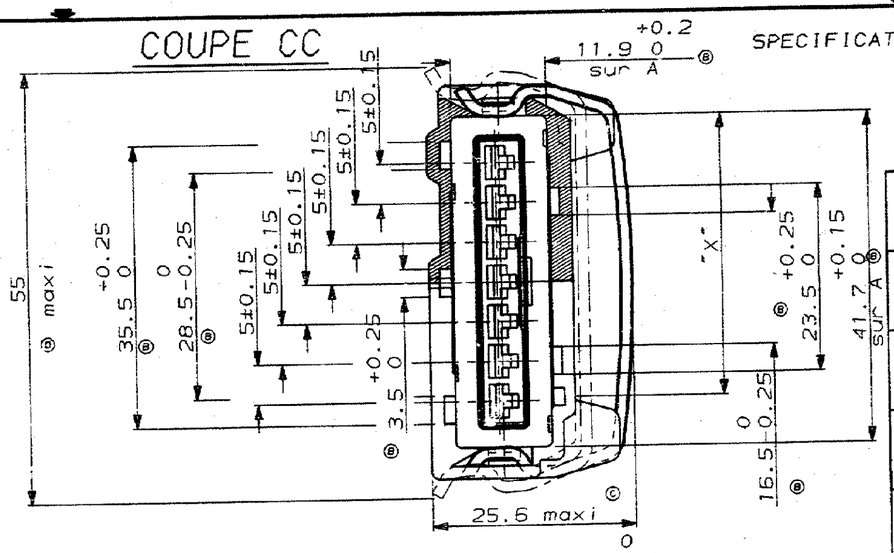

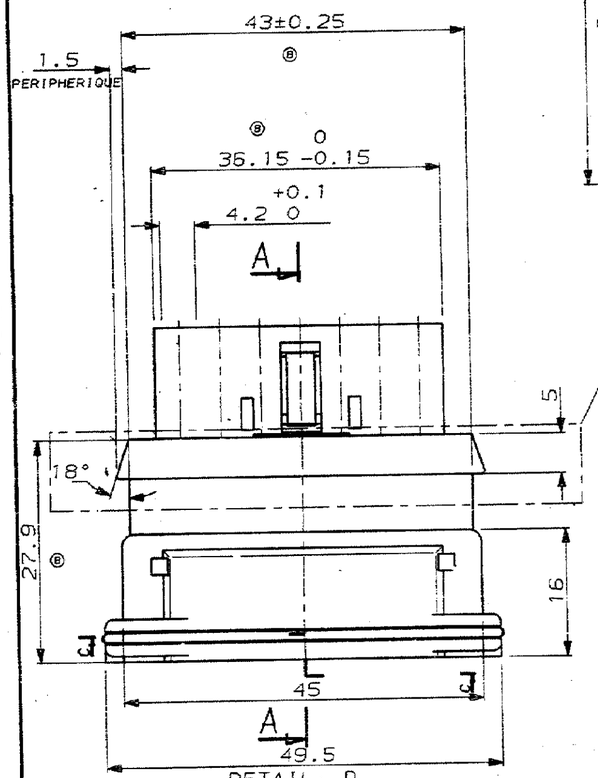

DETAIL : D
PARTIE SUPERIEURE DU PORTE-MODULE

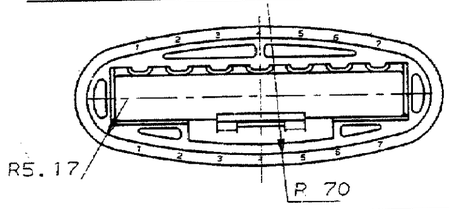

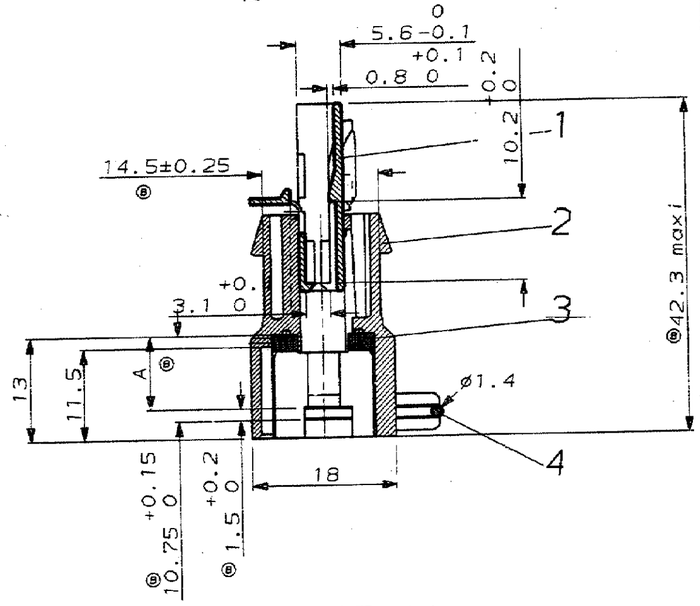

COUPE AA

TT	- -	- -	-		
	- -	- -	-		
	- -	- -	-		
	- -	PORTE-MODULE BLANC	-		
	- -	PORTE-MODULE GRIS	-		
	- -	PORTE-MODULE BLEU	-		
	- -	PORTE-MODULE VERT	-		
	- -	PORTE-MODULE MARRON	-		
	- -	PORTE-MODULE NOIR			
N	(1) MATIERE (2) TRAITEMENT (3) REVETEMENT	DESIGNATION	NUMERO PIECE	plan# piece INDICE	
DECOUPAGE PSA / MASSE ESTIMEE / APPROBATION					

DIST	6	5	4	3	2	1	COULEUR	DETROMPAGE "X"	QTE	DESCRIPTION	REP.
	X	X	X	X	X	X	BRUT		1	RESSORT (ACIER)	4
	X	X	X	X	X	X	NATUREL		1	JOINT (SILICONE)	3
	X						BLANC	35.4	1	PORTE MODULE (PA 6.6 GV20)	2
		X					GRIS	20.9	1		
			X				BLEU	25.1	1		
				X			VERT	16.7	1		
					X		MARRON	6.4	1		
						X	NOIR	AUCUN DETROMPAGE	1		
	X	X	X	X	X	X	VIOLET		1	MODULE 7POS. (PA 6.6)	1

144477-

DIMENSIONS EN MM. Dimensions du produit fini. Restituées en mm à l'échelle

R. PATIN

AMP 1254/03-83

REV	MODIFICATIONS	DES	DATE
C	MIS A JOUR	JCJ	03/92
B	MIS A JOUR	JCJ	01/92
A	MIS A JOUR	JCJ	12/91

NUMERO	DESCRIPTION	OBSERVATION	REP.

(C) 1991 BY AMP INCORPORATED ALL RIGHTS RESERVED. AMP PRODUCTS COVERED BY PATENTS AND/OR PATENTS PENDING

DESSIN CLIENT UNIQUEMENT POUR REFERENCES

DESSINE LE 26.11.90 PAR R PATIN

MATIERE -

FINITION -

VERIFIE LE - PAR -

DIMENS. FIL 0.35 A 1 MM2 | ISOLANT -

PLAN FAIT EN CAO ne pas modifier la calque

TOLERANCES SAUF INDICATION ± 0,2 ± 2°

ECHELLE 2:1

AMP AMP DE FRANCE 95301 PONTOISE

CLASSE

TYPE (SUPPL. "A")

CODE F C N° C144477 REV D

CONNECTEUR ETANCHE 7 VOIES POUR J.P.T.

1/1

PLAN CLIENT

Downloaded From Oneyac.com

单击下面可查看定价，库存，交付和生命周期等信息

>>TE Connectivity(泰科)

Downloaded From Oneyac.com