THIS DRAWING IS UNPUBLISHED.
VERGAELICHE UNVEROEFFENTLICHTE ZEICHNUNG
(C) COPYRIGHT 2003 BY AMP INCORPORATED. ALL RIGHTS RESERVED.
RELEASED FOR PUBLICATION ,2003
FREI FUER VEROEFFENTLICHUNG
ALLE RECHTE VORBEHALTEN.

MATED WITH:
PASSEND ZU:
–

LOC	DIST
A1	–

PROJECT NR.: EGATN03236

REVISIONS
ABAENDERUNGEN

P	LTR	DESCRIPTION BESCHREIBUNG	DATE	DWN	APVD
	A1	NEW DRAWING PUBLISHED	03-SEP-03	MILD.	R.Schaefer

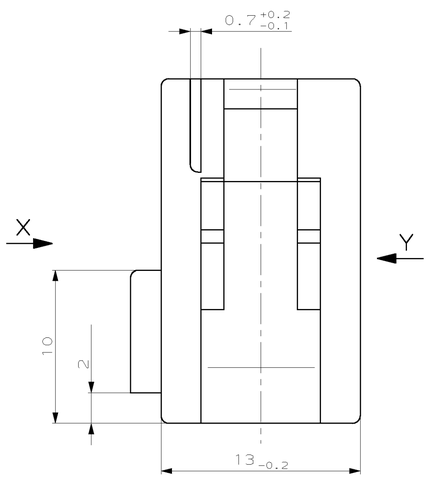

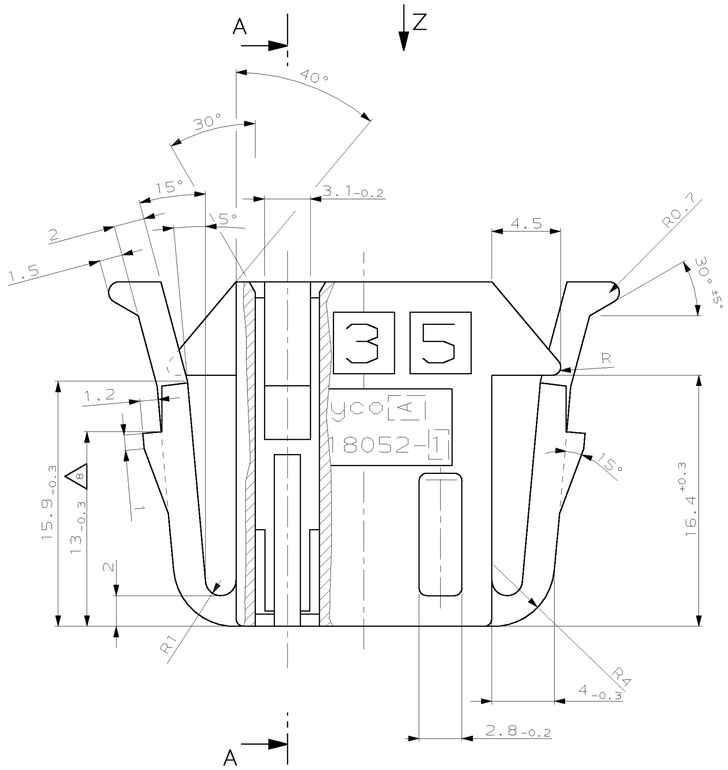

SECTION A-A
Schnitt

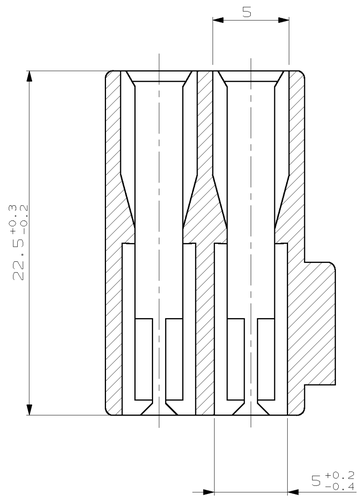

NOTES

1. TYCO-LOGO
2. TYCO-ORDER-NO.
3. TOOL REVISION INDEX
4. MATERIAL-CODE ACC. VDA 260
5. DATE OF PROCESS
6. CAVITY MARKING
7. USED WITH CONTACTS ACC. TO PRODUCT GROUP DRAWING 1355046 OR CONTACTS ACC. TO PRODUCT GROUP DRAWING 1355047
8. DIMENSION MEASURED IN 0° LOCKING-LATCH POSITION

Bemerkungen

1. Tyco-Logo
2. Bestellnummer
3. Werkzeugaenderungsindex
4. Werkstoff-Kennzeichnung nach VDA 260
5. Herstellungsdatum
6. Kammer-Nummerierung
7. verwendet mit Kontakten n. Tabellen-zeichnung 1355046 oder mit Kontakten nach Tabellenzeichnung 1355047.
8. Maß ist zu messen bei 0° Rastarmstellung

PN 1718052-1 AS SHOWN / wie dargestellt

VIEW Z
Ansicht

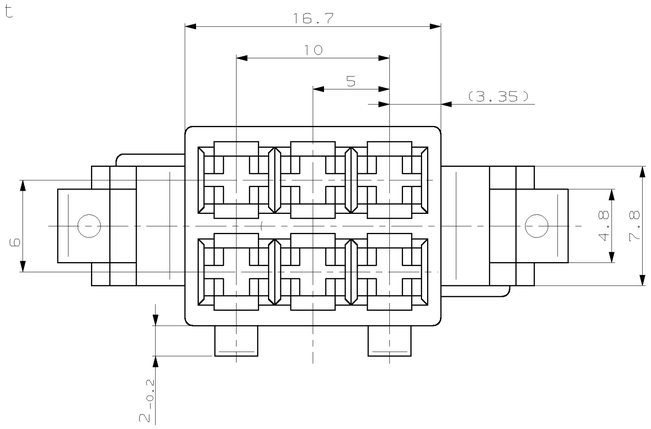

VIEW X
Ansicht

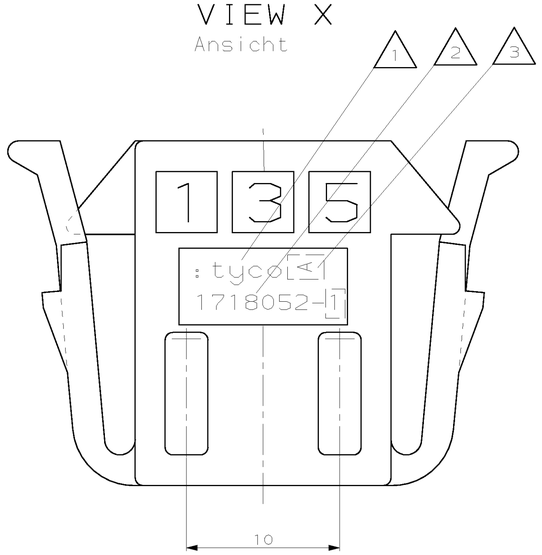

VIEW Y
Ansicht

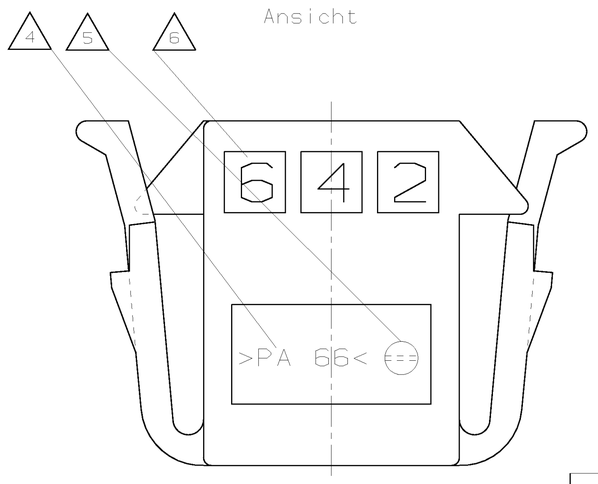

AMP PART NO	REV.	PCS.	MATERIAL	SURFACE / COLOR	DESCRIPTION	ITEM NO
–	–	–	–	–	–	–
–	–	–	–	–	–	–
1718052-1	A	–	PA 66	BLACK schwarz	HOUSING, 6 POSN Gehaeuse, 6 pol.	–

THIS DRAWING IS A CONTROLLED DOCUMENT FOR AMP INCORPORATED. IT IS SUBJECT TO CHANGE AND THE CONTROLLING ENGINEERING ORGANIZATION SHOULD BE CONTACTED FOR THE LATEST REVISION.
DIESES ZEICHNUNGSDOKUMENT WIRD DURCH AMP INCORPORATED KONTROLLIERT. AENDERUNGEN, DIE DEN TECHNISCHEN FORTSCHRITT DIENEN, SIND VORBEHALTEN. DER JEWEILS LETZTGUELTIGEN AENDERUNGSSTAND ERFAHREN SIE AUF ANFRAGE.

DIMENSIONS: DIMENSIONEN: mm

TOLERANCES UNLESS OTHERWISE SPECIFIED
ALLGEMEINTOLERANZEN
ASME Y14.5M - 1994 - REF -E
DIM PLC ±.
1 PLC ±0.15
2 PLC ±0.15
3 PLC ±-
ANGLES/WINKEL ±2°

MATERIAL: PA 66

FINISH/OBERFLAECHE/FARBE: BLACK schwarz

DWN	B.Mildenberger	03-SEP-03
CHK	R.Schaefer	03-SEP-03
APVD	S.Glaser	12-SEP-03

PRODUCT SPEC PRODUKTSPEZ. –
APPLICATION SPEC VERARBEITUNGSSPEZ. –
WEIGHT GEWICHT 3.8 g
CUSTOMER DRAWING / KUNDENZEICHNUNG

AMP tyco Electronics AMP GmbH
D - 64625 Bensheim

NAME: HOUSING, JUNIOR POWER TIMER CONTACTS, 6 POSN
Gehaeuse Junior Power Timer Kontakte, 6 pol.

SIZE	CAGE CODE	DRAWING NO / ZEICHNUNGS-NR.	RESTRICTED TO / NUR FUER
A1	00779	C-1718052	–

MASSSTAB 5:1 | BLATT 1 VON 1 | REV A1

AMP 4805 REV 27JUN96

Downloaded From Oneyac.com

12-SEP-03 12:46:10 eg002626 /home/eg002626/edmmod

单击下面可查看定价，库存，交付和生命周期等信息

>>TE Connectivity(泰科)

Downloaded From Oneyac.com