SCALA NON IMPEGNATIVA (DO NOT SCALE)
DIMENSIONI IN (DIMENSIONS IN) mm

METRIC

PROIEZIONE EUROPEA (EUROPEAN PROJECTION)

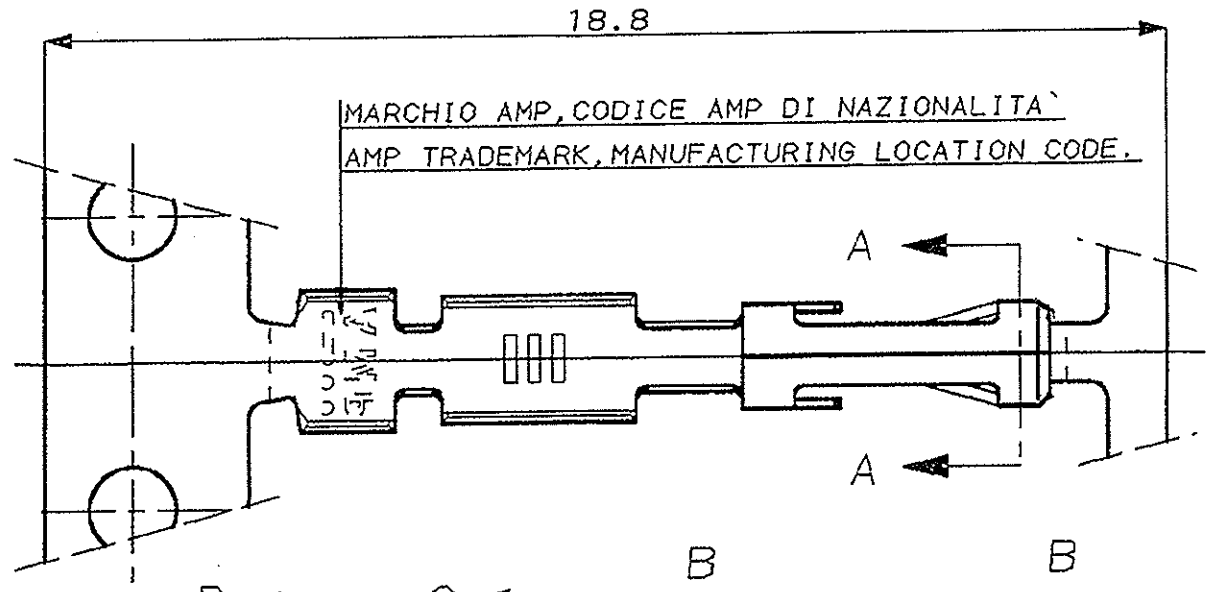

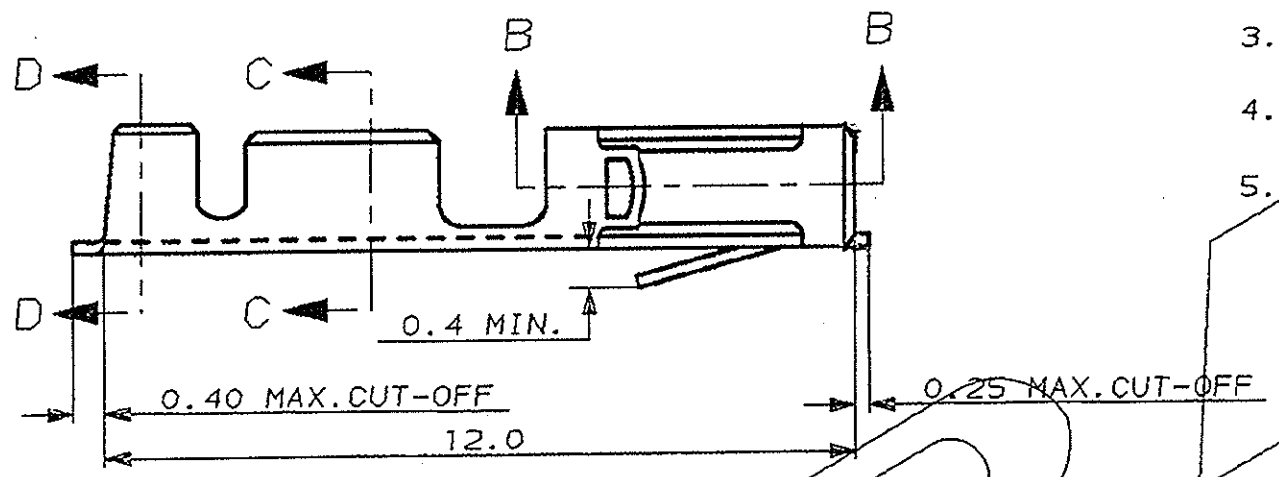

NOTE (NOTES)

1. MATERIALE (MATL.): BRONZO FOSFOROSO (PHOSPHOR BRONZE).
2. FINITURA (FINISH): STAGNATO 0.8µM ECCETTO LE ZONE TRANCIATE. (TIN PLATED 0.8µM ALL OVER EXCEPT FOR CUTTING EDGES).
3. PER MINI-APPLICATORE (FOR MINI-APPLICATOR) P/N 783541-1 & -2.
4. PER UTENSILE A MANO (FOR HANDTOOL) P/N 783560-1.
5. LA PORTATA MASSIMA DI CORRENTE RISULTA ESSERE 3A, LIMITE DOVUTO ALLA MATING PART. (CURRENT CAPACITY IS 3A MAX. DUE TO MATING PART.)

6 P.N. OBSOLETE

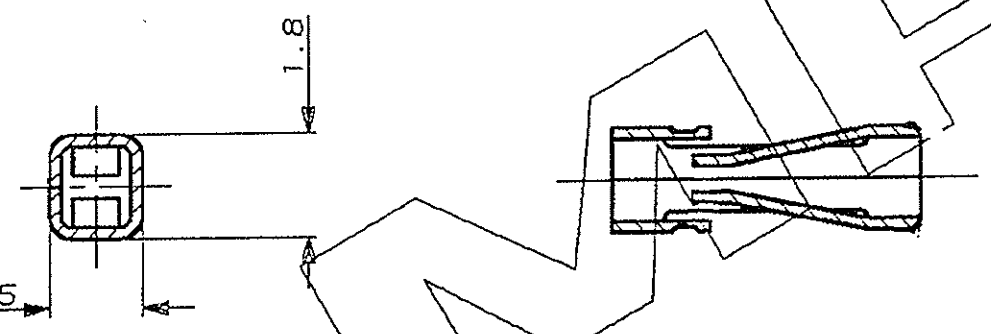

SEZ. (SECT.) A-A

SEZ. (SECT.) B-B

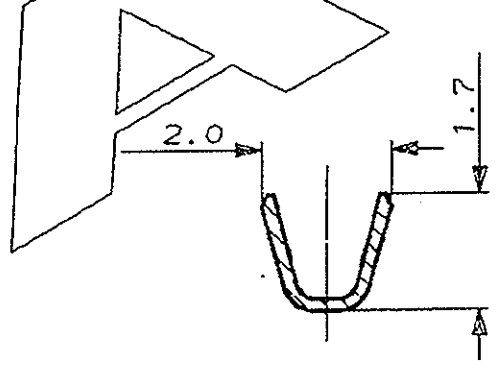

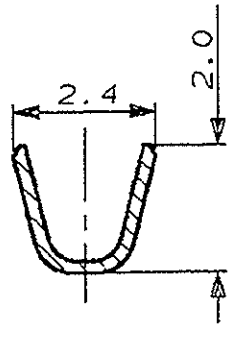

SEZ. (SECT.) C-C

SEZ. (SECT.) D-D

NOTE (NOTES) 1 & 2	6 ~~182698~~-2
MATERIALE E FINITURA: (MATL. & FINISH)	LOOSE-PIECE PART NUMBER: NOTA (NOTE) 4

281556-2

STRIP PART NUMBER: NOTA (NOTE) 3

REV.	REVISIONI (REVISION RECORD)	DIS. (DR)	DATA (DATE)
G	FATTO SUUSSO ADDED CHAMFER 013146 ECR 07	G.C	11/94
F	REV. PER ETOO-0094-94 P.N. 182698-2 OBSOLETE	G.C	11/94
E	AGGIUNTA NOTA (5) ADDED NOTE (5)	C.C	5-92
D	AGGIUNTI MARCHI (TRADEMARK ADDED)	C.C	7-91
C	AGGIORNATO (REVISED)	G.C	1/90
B	AGGIORNATO (REVISED)	G.C	9/89
A	AGGIORNATO E RIDISEGNATO (REVISED & REDRAWN)	G.C	5/89

CUSTOMER DRAWING FOR REFERENCE ONLY

DISEGNO PER CLIENTE SOLO PER RIFERIMENTO

THIS DRAWING IS UNPUBLISHED | RELEASE FOR PUBLICATION 19

© COPYRIGHT 19 BY AMP INCORPORATED, HARRISBURG, PA. ALL INTERNATIONAL RIGHT RESERVED. AMP PRODUCTS MAY BE COVERED BY U.S. AND FOREIGN PATENT AND/OR PATENT PENDING

TOLLERANZE, SE NON DIVERSAMENTE SPECIFICATO (TOLERANCES, UNLESS OTHERWISE SPECIFIED) ± 0.3

ANGOLI (ANGLES) ± 2°

DIAM. ISOLANTE (INS. DIA. RANGE): 1.6 MM MAX.

RANGO FILO (WIRE RANGE): 0.2-0.5 MM² (24-20 AWG)

SCALA (SCALE): —

AMP — AMP ITALIA S.p.A. Corso F.LLI Cervi, 15 COLLEGNO (TORINO)

DIS. (DR.): G. CAMPIA 3 NOV 89

CONT. (CHK): R. CANTORE 3 NOV. 89

APP. (APP.): _

DESCRIZIONE (DESCRIPTION): AMPMODU II REC. CONTACT, HIGH PRESSURE, C.O.S.I.

LOC.	SIZE	NUMERO (DWG NO)	REV.	FOGLIO (SHEET)
I	A3	C — 281556	G	1 DI (OF) 1

DISTRIBUZIONE (PRINT DIST.)

AMP-ITA 7502 - 3/92

Downloaded From Oneyac.com

单击下面可查看定价，库存，交付和生命周期等信息

>>TE Connectivity(泰科)

Downloaded From Oneyac.com