THIS DRAWING IS UNPUBLISHED
VERTRAULICH - UNVEROEFFENTLICHTE ZEICHNUNG
© COPYRIGHT 2001 TE Connectivity
RELEASED FOR PUBLICATION --.--.--- 2001
FREI FUER VEROEFFENTLICHUNG
ALL RIGHTS RESERVED.
ALLE RECHTE VORBEHALTEN.

MATED WITH:
PASSEND ZU

LOC	DIST
FM	-

PROJEKT NR.: A99-9552

REVISIONS
ANDERUNGEN

P	LTR	DESCRIPTION / BESCHREIBUNG	DATE	DWN	APVD
	C5	Add new version code B	04AUG2011	GB	SzG
	C6	Change the color of housing code B to white	03JAN2012	GB	SzG
	C7	Correct the packaging information	05FEB2014	GB	SzG
	C8	Correct the contact pos..add TE manuf.loc.mark	16DEC2014	GB	SzG

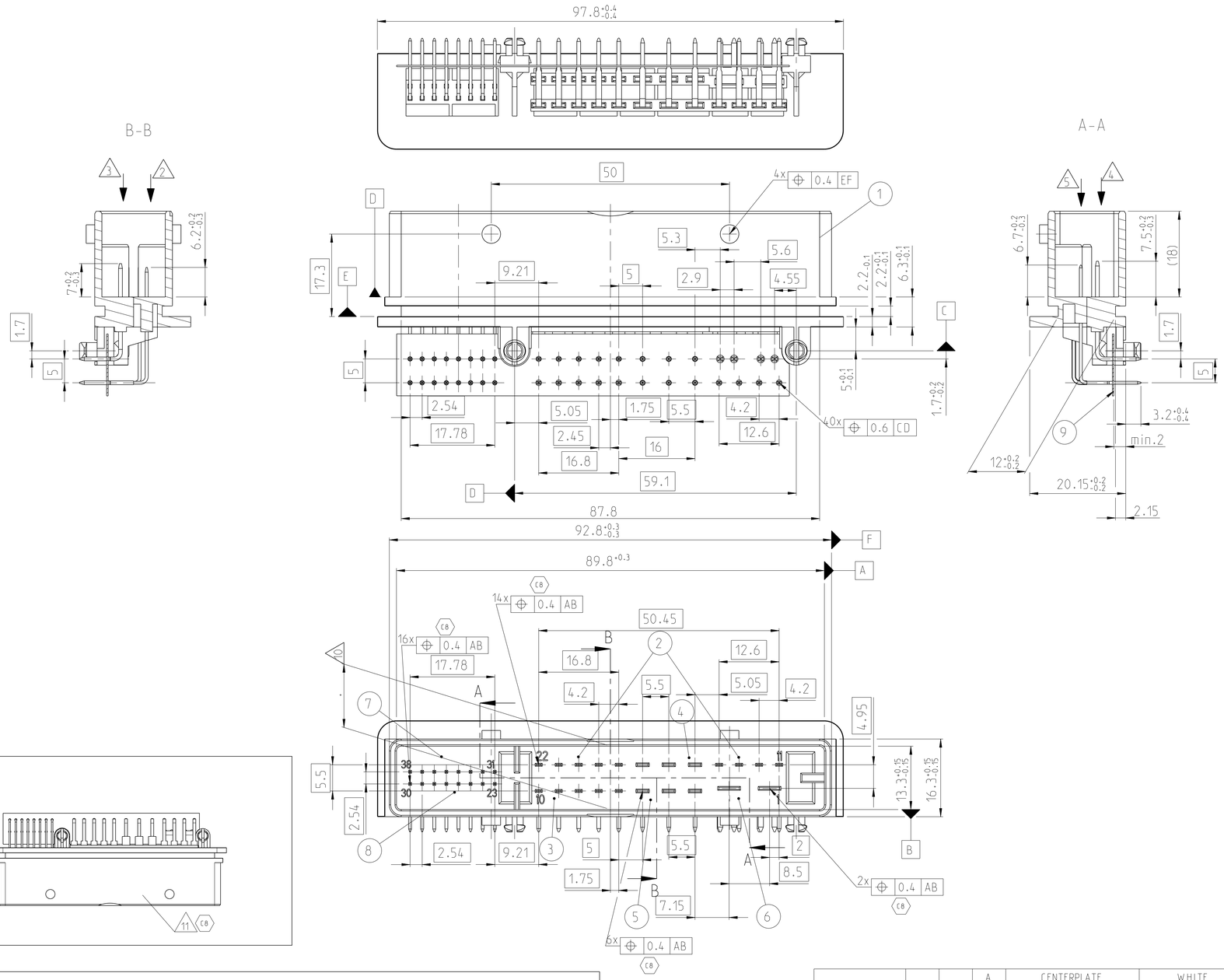

1:1

Bemerkungen
NOTES

1 Passender Buchsenstecker: 38pol. DRAWING-NO.: 1534580
SUITABLE RECEPTACLE HOUSING: 38POS.

2 Haltekraft der Flachkontakte 1.5 (Pos. 2,3) bei axialer Beanspruchung — min. 55N
RESISTANT FORCE OF THE TAB 1.5 (POS. 2,3) AGAINST AXIAL CONDITIONNING

3 Haltekraft der Flachkontakte 2.8 (Pos. 4,5) bei axialer Beanspruchung — min. 80N
RESISTANT FORCE OF THE TAB 2.8 (POS. 4,5) AGAINST AXIAL CONDITIONING

4 Haltekraft der Flachkontakte 4.8 (Pos. 6) bei axialer Beanspruchung — min. 120N
RESISTANT FORCE OF THE TAB 4.8 (POS. 6) AGIANST AXIAL CONDITIONING

5 Haltekraft der Stiftkontakte □0.63 (Pos. 7,8) bei axialer Beanspruchung — min. 40N
RESISTANT FORCE OF THE PINS □0.63 (POS. 7,8) AGIANST AXIAL CONDITIONING

C7 6 Verpackung gemäß TE Verpackungsanweisung V1534531
PACKAGING: ACCORDING TO TE PACKAGING INSTRUCTION V1534531

7 Stecklehre fuer Steckseite: Nr.
MATING GAUGE FOR MATING SIDE: NO.

8 Positionstoleranzen gelten fuer die Flachsteckerspitzen
POSITION TOLERANCES APPLY TO THE TAB-POINTS

9 Loetbarkeit nach IEC 68, T2-20
SOLDERABILITY PER IEC 68, T2-20

10 Formbedingter Verzug $^{+0.2}_{-0.6}$ zul.
WAREPAGE $^{+0.2}_{-0.6}$ PERMITTED

C8 11 TE Connectivity Bestell-Nr. und Markierung des Produktionsstandortes
TE Connectivity ORDER-NO. AND MANUFACTURING LOCATION MARK

C5 CODE B

1:1

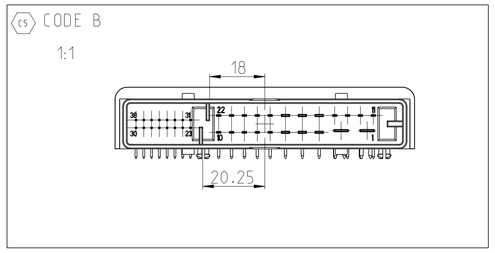

Empfohlenes Leiterplattenbohrbild:
PRINTED PCB LAYOUT:

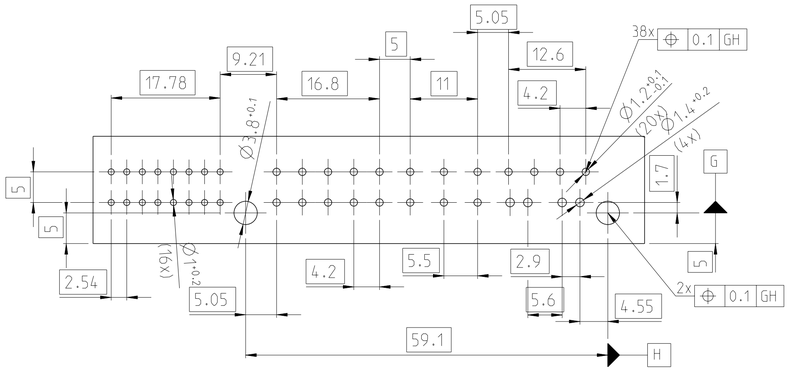

ASSY NO. Bestell-Nr.	REV.	COD.	REV.	DESCRIPTION Benennung	COLOR SURFACE Farbe Oberflaeche	QTY.	ITEM NO
C5 1534531-2	A	B	A	CENTERPLATE	WHITE	1	9
			A	MODU PIN □0.63	TIN PLATED	8	8
			A	MODU PIN □0.63	TIN PLATED	8	7
			A	TAB 4.8X0.8	TIN PLATED	2	6
			A	TAB 2.8X0.8	TIN PLATED	3	5
			A	TAB 2.8X0.8	TIN PLATED	3	4
			A	TAB 1.5X0.6	TIN PLATED	5	3
			A	TAB 1.5X0.6	TIN PLATED	9	2
			A	PIN HEADER	WHITE	1	1
1534531-1	C	A	A	CENTERPLATE	WHITE	1	9
			A	MODU PIN □0.63	TIN PLATED	8	8
			A	MODU PIN □0.63	TIN PLATED	8	7
			A	TAB 4.8X0.8	TIN PLATED	2	6
			A	TAB 2.8X0.8	TIN PLATED	3	5
			A	TAB 2.8X0.8	TIN PLATED	3	4
			A	TAB 1.5X0.6	TIN PLATED	5	3
			A	TAB 1.5X0.6	TIN PLATED	9	2
			C	PIN HEADER	BLACK	1	1

C6

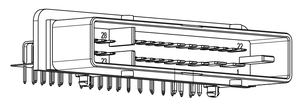

1:1

1534531-1 (code A) wie gezeichnet
AS SHOWN

TOLERANCES UNLESS OTHERWISE SPECIFIED ACC. TO DIN 16901-140 CONCENTRIC TO NOMINAL DIMENSION, EDITION 1982-11 SHALL APPLY.
Freimasstoleranzen nach DIN 16901-140 CONCENTRIC, Es gilt die Ausgabe 1982-11.

THIS DRAWING IS A CONTROLLED DOCUMENT.
DIESES ZEICHNUNGSDOKUMENT WIRD DURCH AMP INCORPORATED KONTROLLIERT.
KEINE ÄNDERUNGEN DURFEN OHNE VORHERIGE ZUSTIMMUNG VON AMP INCORPORATED ERFOLGEN.
DIE ÄNDERUNG UNTERBRECHEN, WENN DIESES DOCUMENT NICHT VORHANDEN.

DIMENSIONS: MASSEINHEITEN: mm
TOLERANCES UNLESS OTHERWISE SPECIFIED: ALLGEMEINTOLERANZEN
0 PLC ±
1 PLC ±
2 PLC ±
3 PLC ±
4 PLC ±
ANGLES: WINKEL ±2°
MATERIAL - -
FINISH: OBERFLAECHE/FARBE - -

DWN R. Dierkes 26NOV2007
CHK B. Leonhardt 26NOV2007
APVD -
PRODUCT SPEC PRODUKTSPEZ. -
APPLICATION SPEC VERARBEITUNGSSPEZ. -
WEIGHT GEWICHT -

TE Connectivity

NAME: TAB HEADER ,ASSY. 38 POSN.
Flachsteckerleiste, ZSB. 38pol.
-

SIZE A1 | CAGE CODE - | DRAWING NO ZEICHNUNGS-NR. C-1534531 | RESTRICTED TO NUR FUER -

Customer Drawing /KUNDENZEICHNUNG | SCALE MASSSTAB 2:1 | SHEET BLATT 1 OF VON 1 | REV. C8

Downloaded From Oneyac.com

单击下面可查看定价，库存，交付和生命周期等信息

>>TE Connectivity(泰科)

Downloaded From Oneyac.com