NUMBER C-172506

三角法(3rd ANGLE PROJECTION)

METRIC

単位:mm DIMENSIONS IN MM. DO NOT SCALE PRINT

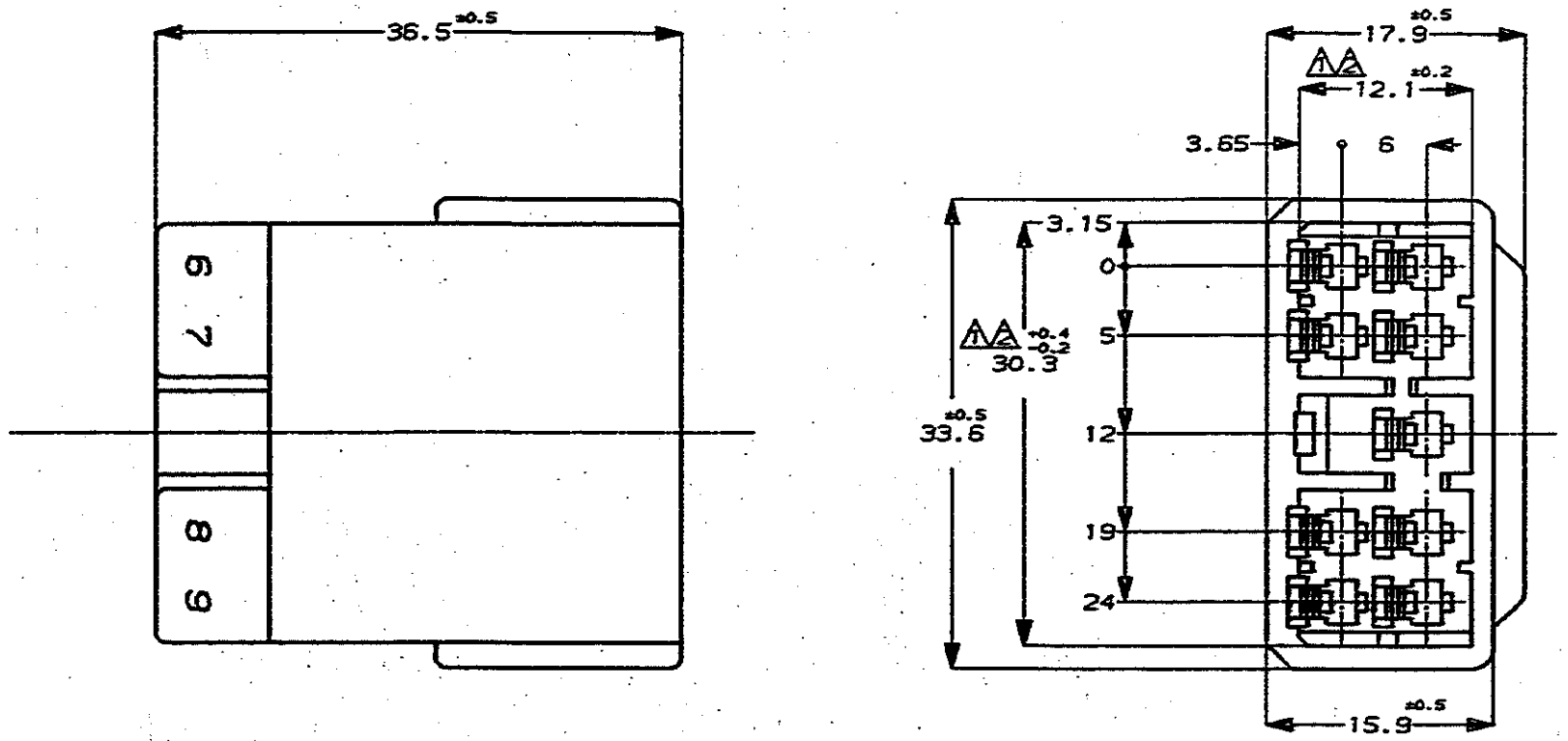

NOTES;

1. TO BE MEASURED WITH IN 2mm FROM -A-
2. IN COUPLING WITH THE PLUG HOUSING MATING SATISFIES FUNCTION
3. APPLIED CONTACT P/N 172777,172779
4. PRODUCT SPEC No. 108-5166
5. IN COUPLING WITH THE PLUG HOUSING MATING FORCE 29.4N(3KgF)MAX. WITHOUT REC CONTACT

注;

1. -A- 面より2mmの範囲で測定
2. 相手ハウジングと所定の機能を満たして嵌合できること
3. 内装するタブコンタクト型番172777,172779他
4. 製品規格 NO.108-5166
5. 相手ハウジングとの嵌合力は29.4N(3KgF)以下
   但しタブコンタクトは含まない

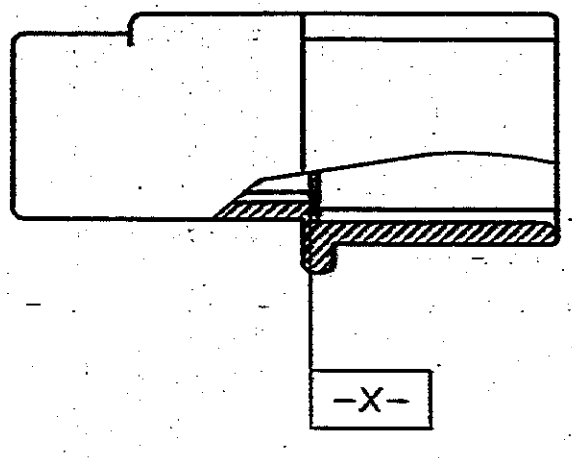

番号(P/N)	色(COLOR)
172506-7	黄(YELLOW)
172506-6	灰(GRAY)
172506-4	緑(GREEN)
172506-3	茶(BROWN)
172506-2	黒(BLACK)
172506-1	自然色(NATURAL)

Copyright ©1982年 日本エー・エム・ピー株式会社

Copyright ©1982 AMP (Japan), LTD. ALL RIGHTS RESERVED.

AMP 日本エー・エム・ピー株式会社 Tokyo, Japan

LTR	変更 (REVISION RECORD)	DR	CHK	DATE
A	再作成 J-1630	K.Y	K.T	10/12 92

適合電線外径範囲(WIRE RANGE)	被覆外径(INSULATION DIA.)
mm² (AWG -)	mmφ
材料(MATERIAL) (NYLON) ナイロン樹脂	仕上(FINISH)
DR. K. Yasue 10/12 92	DE. K. Yasue 10/12 92
CHK. K. Tomita 10/12 92	APP. K. Tomita 10/12 92

名称(NAME)
9 Pos. CAP HOUSING MULTI-INTERLOCK CONN. (MIC-MKII)
9極 キャップ ハウジング
マルチインターロック コネクタ (MIC-MKII)

一般公差 (GENERAL TOLERANCE)
10以下: ±0.2
10を超え30以下: ±0.25
30を超え100以下: ±0.3
角 度: ±3°

B	LOC J	番号(No.) C-172506
尺度(SCALE) 2-1	REV. A	SHEET 1 OF 1

PRINT DIST

AMP-J REV.10/'89

(CUSTOMER DRAWING) 参 考 図 面

Downloaded From Oneyac.com

单击下面可查看定价，库存，交付和生命周期等信息

>>TE Connectivity(泰科)

Downloaded From Oneyac.com