THIS DRAWING IS UNPUBLISHED.
VERÖFFENTLICHTE ZEICHNUNG
© COPYRIGHT 2003 BY AMP INCORPORATED. ALL RIGHTS RESERVED.
ALLE RECHTE VORBEHALTEN.

RELEASED FOR PUBLICATION ,2003.
FÜR FREIGABE VERÖFFENTLICHUNG

MATED WITH:
PASSEND ZU:
965426

LOC	DIST
A1	–

PROJECT NR.: 93-52217

REVISIONS
ÄNDERUNGEN

P	LTR	DESCRIPTION BESCHREIBUNG	DATE	DWN	APVD
	B	SEE PCN EG00-2965-02	28MAR03	H.M.	T.K.
	B1	SEE PCN EGA0-1117-04-1	10MAY04	M.D.	T.K.

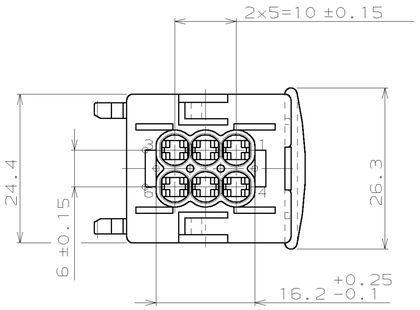

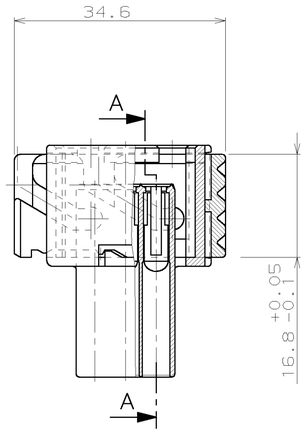

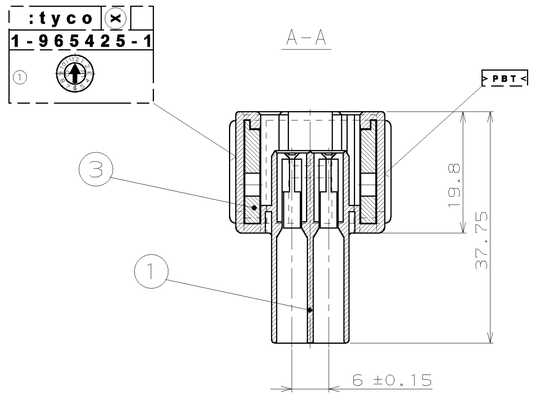

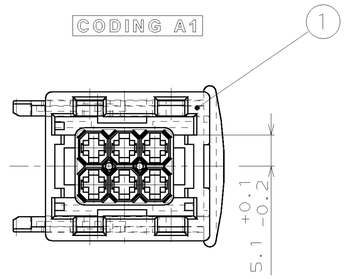

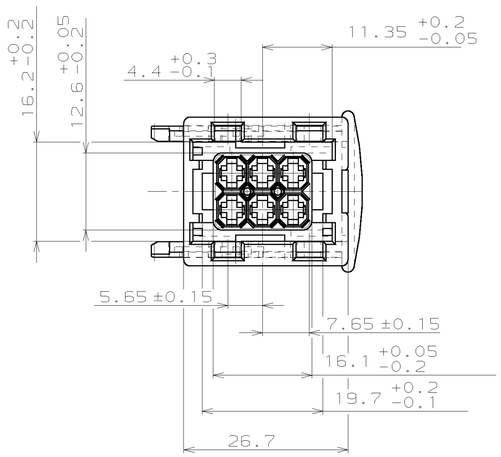

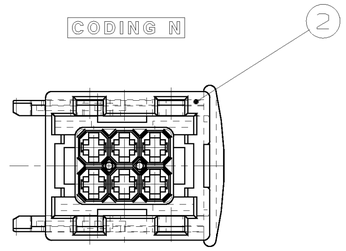

CUSTOMER PART NO	AMP PART NO	REV.	PCS.	MATERIAL	SURFACE / COLOR	DESCRIPTION	ITEM NO
–	5-967241-1 CODING N	A	1	PBT-GF30	RED	SLIDE	3
			1	PBT/ASA-GF30	WHITE	JPT-HOUSING, 6POS.	2
–	1-967241-1 CODING A1	B	1	PBT-GF30	RED	SLIDE	3
			1	PBT/ASA-GF30	BLACK	JPT-HOUSING, 6POS.	1

THIS DRAWING IS A CONTROLLED DOCUMENT FOR AMP INCORPORATED. IT IS SUBJECT TO CHANGE AND THE CONTROLLING ENGINEERING ORGANIZATION SHOULD BE CONTACTED FOR THE LATEST REVISION. DISTRIBUTION OUTSIDE AMP IS PROHIBITED WITHOUT PRIOR CONSENT. ÄNDERUNGEN, DIE DEN TECHNISCHEN FORTSCHRITT DIENEN, SIND VORBEHALTEN. DEN JEWEILS LETZTGÜLTIGEN ÄNDERUNGSSTAND ERFAHREN SIE AUF ANFRAGE.

DIMENSIONS: MM
DIMENSIONEN: mm

TOLERANCES UNLESS OTHERWISE SPECIFIED:
ALLGEMEINTOLERANZEN:
n: ISO 8015 — TOL-E
n: DIN 16901 - T40
0 PLC ±0.3mm
1 PLC ±0.3mm
2 PLC ±0.3mm
3 PLC ±
ANGLES/WINKEL ±1°
FINISH/OBERFLÄCHE/FARBE –

MATERIAL –

DWN S.Garcia 27.09.93
CHK A.Machill 29.09.93
APVD –
PRODUCT SPEC PRODUKTSPEZ. 108-18102-9
APPLICATION SPEC VERARBEITUNGSSPEZ. 114-18175
WEIGHT GEWICHT –

AMP tyco Electronics AMP GmbH
D - 64625 Bensheim

NAME
JPT-Gehäuse, 6-polig
JPT-HOUSING, 6POS.

SIZE A1 | CAGE CODE 00779 | DRAWING NO ZEICHNUNGS-NR. C-967241 | RESTRICTED TO NUR FÜER –

CUSTOMER DRAWING /KUNDENZEICHNUNG | MASSSTAB 2:1 | BLATT 1 | DE 1 VON 1 | REV B1

AMP 4805 REV 27JUN96

Downloaded From Oneyac.com

13-MAY-04 15:00:03 eg002936 /home/eg002936/mod/s_967241_1.c

单击下面可查看定价，库存，交付和生命周期等信息

>>TE Connectivity(泰科)

Downloaded From Oneyac.com