NUMBER C-177654

三角法(3rd ANGLE PROJECTION)

METRIC

単位:特 DIMENSIONS IN MM. DO NOT SCALE PRINT

PRINT DIST

-1 : 本図
AS SHOWN

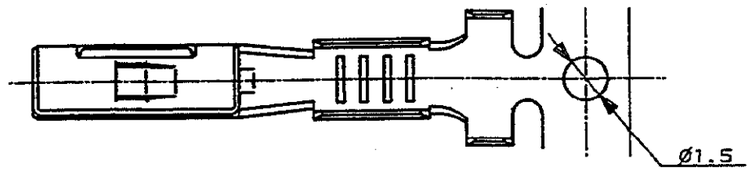

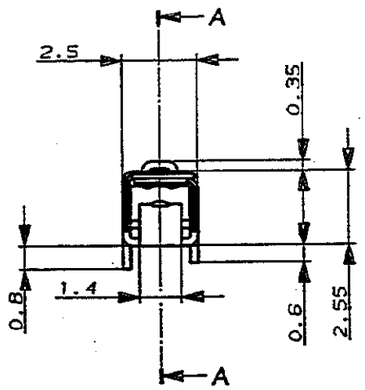

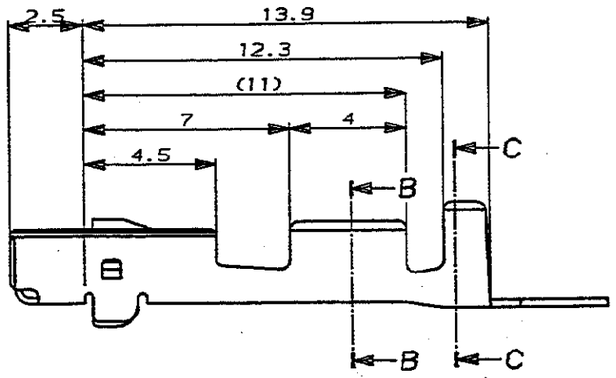

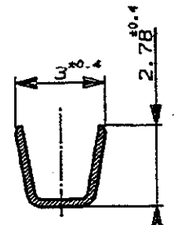

断面 B-B
SECT. B-B

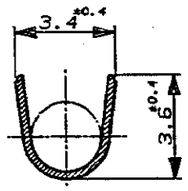

断面 C-C
SECT. C-C

断面 A-A
SECT. A-A

NOTE ;
1. APPLICATION SPEC NO. 114-5160

注 ;
1. 取付適用規格番号 114-5160

LTR	変更 (REVISION RECORD)	DR	CHK	DATE
0	作成 RELEASED 0001-93	A.O	K.O	1/18'93

Copyright ©1993年 日本エー・エム・ピー株式会社
Copyright ©1993 AMP (Japan), LTD. ALL RIGHTS RESERVED.

AMP 日本エー・エム・ピー株式会社 Tokyo, Japan

適合電線断面積 (WIRE RANGE)	被覆外径 (INSULATION DIA.) mm
材料 (MATERIAL) PRE-TIN すずめっき済 KLF-5	仕上 (FINISH) ---
DR. S.Omemiya 1/18'93	DE. A.Hagamine 1/18'93
CHK. K.Oda 1/18'93	APP. K.Oda 1/18'93

名称 (NAME) .070 II SERIES ML RECEPTACLE CONTACT
.070 II シリーズ ML リセプタクル コンタクト

一般公差 (GENERAL TOLERANCE)
10以下 : ±0.2
10を超え 30以下 : ±0.25
30を超え 100以下 : ±0.3
角 度 : ±3°

SIZE	LOC	番号 (No.)
A3	J	C-177654

尺度 (SCALE)	REV.	SHEET
5 - 1	0	1 OF 1

(CUSTOMER DRAWING) 参考図面

AMP-J REV.10/'83 <USER10>DEPT5270>E16683>U.CAD>U.IMPAL>U.DWG>S.C-070-ML-REC

Downloaded From Oneyac.com

单击下面可查看定价，库存，交付和生命周期等信息

>>TE Connectivity(泰科)

Downloaded From Oneyac.com